ABSOLUTE AOS Digimatic Posuvná měřítka

Funkce	Série 500
ORIGIN (ABS-nula)	●
ZAP/VYP	●
NULOVÁNÍ / ABS přepínání	●
Alarm slabé baterie	●

Technické parametry

Čís. krok	0,01 mm
Max. rychlost odezvy	Neomezená
Životnost baterie	cca 5 let při normálním používání

Volitelné příslušenství

Obj. č.	Popis
959149	Digimatic kabel, přímý, s tl. DATA, 1m
959150	Digimatic kabel s tl. DATA, 2m
06AFM380C	Kabel USB Input Tool (DIGIMATIC USB), Digi/Digi2, přímý, s tl. DATA
264-620	U-WAVE fit, provedení IP67, Bezdrátový vysílač pro posuvné měřítko
264-621	U-WAVE fit, Provedení s bzučákem, Bezdrátový vysílač pro posuvná měřítka
02AZF300	Připojovací jednotka, U-WAVE fit, Standardní provedení
959143	Jednotka HOLD (zastavení)
050083-10	Hloubkoměrný můstek pro posuvná měřítka, šířka 75mm, pro rozsah měření 100, 150, 200mm
050084-10	Hloubkoměrný můstek pro posuvná měřítka, šířka 100mm, pro rozsah měření 100, 150, 200mm
050085-10	Hloubkoměrný můstek pro posuvná měřítka, šířka 125mm, pro rozsah měření 300mm

Spotřební materiál

Obj. č.	Popis
938882	Baterie SR44 1,5V

Provedení s kulatým hloubkoměrem

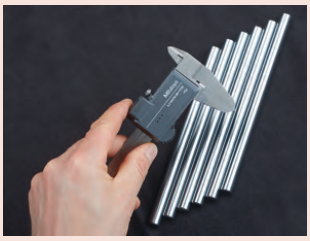

Posuvné měřítko s bezdrátovým systémem přenosu dat U-WAVE fit

Naskenujte QR kód pomocí Vašeho mobilního zařízení a podívejte se na videa s našimi výrobky na YouTube

Série 500

ABSOLUTE

Digimatic posuvná měřítka umožňující provádění spolehlivého měření a nabízející následující výhody:

- Obsahují AOS (Advance Onsite Sensor) indukční typ snímače používaný v nejpřesnějších ABS posuvných měřítkách odolných vůči vodě.
- Díky použití elektromagnetického indukčního typu ABS snímače, mohou být tato posuvná měřítka používaná bez obav ze znečištění nebo zanesení na straně pravítka během měření. Detekce signálu není ovlivněna nečistotami (voda, olej, apod.) na povrchu pravítka.
- Vysoce kvalitní povrchová úprava pro plynulý, stabilní a pohodlný pohyb jezdce.
- Výška číslic: 9 mm (150 a 200 mm), 11 mm (300 mm).
- ABS (ABSOLUTE) pravítko nevyžaduje nastavení nulového bodu po zapnutí a má neomezenou rychlost odezvy.

500-181-30

Metrické

Obj. č.	Roz. měř. [mm]	Hloubkoměr	Posuvové kolečko	Max. povolená chyba indikace	Výstup dat	Hmot. [g]	L [mm]
500-180-30	0 - 100	Ø 1,9 mm		±0,02 mm		143	182
500-201-30	0 - 100	Ø 1,9 mm		±0,02 mm	●	143	182
500-150-30	0 - 100	Ø 1,9 mm	Ano	±0,02 mm	●	143	182
500-181-30	0 - 150	Plochý		±0,02 mm		168	233
500-184-30	0 - 150	Ø 1,9 mm		±0,02 mm		168	233
500-161-30	0 - 150	Plochý		±0,02 mm	●	168	233
500-203-30	0 - 150	Ø 1,9 mm		±0,02 mm	●	168	233
500-151-30	0 - 150	Plochý	Ano	±0,02 mm	●	168	233
500-158-30	0 - 150	Ø 1,9 mm	Ano	±0,02 mm	●	168	233
500-182-30	0 - 200	Plochý		±0,02 mm		194	290
500-162-30	0 - 200	Plochý		±0,02 mm	●	194	290
500-152-30	0 - 200	Plochý	Ano	±0,02 mm	●	198	290
500-205-30	0 - 300	Plochý		±0,03 mm	●	345	404
500-153-30	0 - 300	Plochý	Ano	±0,03 mm	●	350	404

Obj. č.	A [mm]	B [mm]	C [mm]	D [mm]	H [mm]
500-180-30	16,5	21	14,5	40	16
500-201-30	16,5	21	14,5	40	16
500-150-30	16,5	21	14,5	40	16
500-181-30	16,5	21	14,5	40	16
500-184-30	16,5	21	14,5	40	16
500-161-30	16,5	21	14,5	40	16
500-203-30	16,5	21	14,5	40	16
500-151-30	16,5	21	14,5	40	16
500-158-30	16,5	21	14,5	40	16
500-182-30	20	24,5	18	50	16
500-162-30	20	24,5	18	50	16
500-152-30	20	24,5	18	50	16
500-205-30	22	27,5	19,8	64	20
500-153-30	22	27,5	19,8	64	20

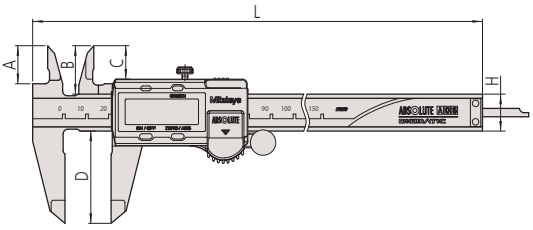

050083-10

Všechny výrobky jsou určeny k prodeji konečným zákazníkům. Obrázky a nákresy výrobků jsou informativní. Popisky výrobků, zejména všechny technické parametry a specifikace, jsou závazné pouze tehdy, pokud jsou vzájemně dohodnuty. Doporučené maloobchodní ceny naleznete v samostatném ceníku.

ABSOLUTE AOS Digimatic Posuvná měřítka s čelistmi z tvrdokovu

Série 500

DIGIMATIC Posuvná měřítka s měřicími čelistmi osazenými tvrdokovem, umožňujícími provádění spolehlivého měření.

- Použitím elektromagnetického indukčního typu ABS snímače, mohou být tato posuvná měřítka používaná bez obav ze znečištění nebo zanesení na straně pravítka během měření. Detekce signálu není ovlivněna nečistotami (voda, olej, apod.) na povrchu pravítka.
- Vysoce kvalitní povrchová úprava pro plynulý, stabilní a pohodlný pohyb jezdce.
- Velké číslice 9 mm (snížení únavy oči díky vysoce kontrastnímu LCD displeji).
- Typ ABS (ABSOLUTE) pravítka nevyžaduje nastavení nulového bodu po zapnutí a kdy rychlost odezvy je neomezená.
- Dlouhá životnost baterie.

Metrické — Měřicí čelisti pro vnější/vnitřní měření osazené tvrdokovem

Obj. č.	Roz. měř. [mm]	Hloubkoměr	Posuvové kolečko	Max. povolená chyba indikace	Výstup dat	Hmot. [g]	L [mm]
500-234-30	0 - 150	Plochý		±0,02 mm	●	168	233
500-155-30	0 - 150	Plochý	●	±0,02 mm	●	168	233
500-236-30	0 - 200	Plochý		±0,02 mm	●	194	290
500-157-30	0 - 200	Plochý	●	±0,02 mm	●	194	290

Obj. č.	A [mm]	B [mm]	C [mm]	D [mm]	H [mm]
500-234-30	16,5	21	14,5	40	16
500-155-30	16,5	21	14,5	40	16
500-236-30	20	24,5	18	50	16
500-157-30	20	24,5	18	50	16

Metrické — Měřicí čelisti pro vnější měření osazené tvrdokovem

Obj. č.	Roz. měř. [mm]	Hloubkoměr	Posuvové kolečko	Max. povolená chyba indikace	Výstup dat	Hmot. [g]	L [mm]
500-233-30	0 - 150	Plochý		±0,02 mm	●	168	233
500-154-30	0 - 150	Plochý	●	±0,02 mm	●	168	233
500-235-30	0 - 200	Plochý		±0,02 mm	●	194	290
500-156-30	0 - 200	Plochý	●	±0,02 mm	●	194	290

Obj. č.	A [mm]	B [mm]	C [mm]	D [mm]	H [mm]
500-233-30	16,5	21	14,5	40	16
500-154-30	16,5	21	14,5	40	16
500-235-30	20	24,5	18	50	16
500-156-30	20	24,5	18	50	16

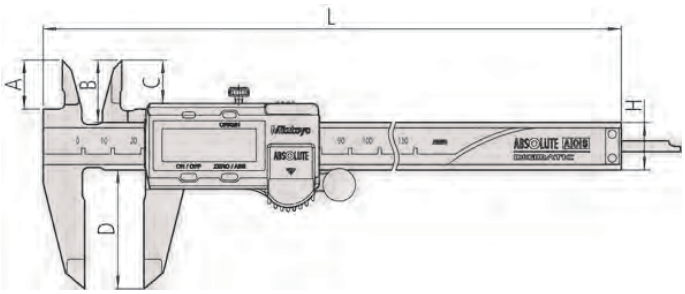

Funkce	Série 500
ORIGIN (ABS-nula)	●
ZAP/VYP	●
NULOVÁNÍ / ABS přepínání	●
Alarm slabé baterie	●

Technické parametry

Čís. krok	0,01 mm
Max. rychlost odezvy	Neomezená
Displej	LCD, výška číslic 9 mm
Dodává se	V pouzdře, včetně 1 baterie
Životnost baterie	cca 5 let při normálním používání

Volitelné příslušenství

Obj. č.	Popis
959149	Digimatic kabel, přímý, s tl. DATA, 1m
959150	Digimatic kabel s tl. DATA, 2m
06AFM380C	Kabel USB Input Tool (DIGIMATIC USB), Digi/Digi2, přímý, s tl. DATA
264-620	U-WAVE fit, provedení IP67, Bezdrátový vysílač pro posuvné měřítko
264-621	U-WAVE fit, Provedení s bzučákem, Bezdrátový vysílač pro posuvná měřítka
02AZF300	Připojovací jednotka, U-WAVE fit, Standardní provedení
959143	Jednotka HOLD (zastavení)
050083-10	Hloubkoměrný můstek pro posuvná měřítka, šířka 75mm, pro rozsah měření 100, 150, 200mm
050084-10	Hloubkoměrný můstek pro posuvná měřítka, šířka 100mm, pro rozsah měření 100, 150, 200mm
050085-10	Hloubkoměrný můstek pro posuvná měřítka, šířka 125mm, pro rozsah měření 300mm

Spotřební materiál

Obj. č.	Popis
938882	Baterie SR44 1,5V

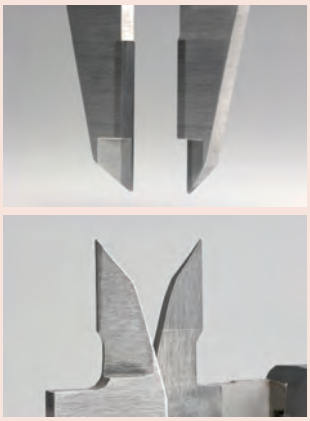

Měřicí čelisti osazené tvrdokovem

050083-10

Všechny výrobky jsou určeny k prodeji konečným zákazníkům. Obrázky a nákresy výrobků jsou informativní. Popisky výrobků, zejména všechny technické parametry a specifikace, jsou závazné pouze tehdy, pokud jsou vzájemně dohodnuty. Doporučené maloobchodní ceny naleznete v samostatném ceníku.

ABSOLUTE Digimatic Posuvná měřítka s velkým rozsahem měření

Funkce	Série 500
ORIGIN (ABS-nula)	●
ZAP/VYP	●
Alarm slabé baterie	●
Výstup dat	●

Technické parametry

Max. rychlost odezvy	Neomezená
Displej	LCD, výška číslic 10 mm
Životnost baterie	cca 20 000 hodin při normálním používání

Volitelné příslušenství

Obj. č.	Popis
959149	Digimatic kabel, přímý, s tl. DATA, 1m
959150	Digimatic kabel s tl. DATA, 2m
06AFM380C	Kabel USB Input Tool (DIGIMATIC USB), Digi/Digi2, přímý, s tl. DATA
02AZD880G	U-WAVE-T, provedení s bzučákem, Bezdrátový vysílač
02AZD730G	U-WAVE-T, IP67, Bezdrátový vysílač
02AZD790C	Propojovací kabel C pro U-WAVE-T, přímý, s tl. DATA
959143	Jednotka HOLD (zastavení)

Spotřební materiál

Obj. č.	Popis
938882	Baterie SR44 1,5V

Série 500

ABSOLUTE®

Digimatic posuvná měřítka s velkým rozsahem měření, která nabízejí následující výhody:

- Robustní konstrukce (vedení 6 x 25 mm) pro velké rozsahy měření.
- Systém ABSOLUTE pro spolehlivá měření.
- Vysoce kvalitní povrchová úprava pro plynulý, stabilní a pohodlný pohyb jezdce.
- Výška číslic: 10 mm

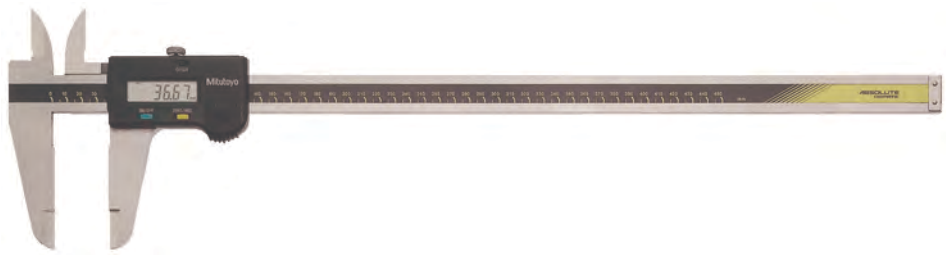

500-500-10

Metrické

Obj. č.	Roz. měř. [mm]	Max. povolená chyba indikace	Hmot. [g]	L [mm]	A [mm]	B [mm]	C [mm]	D [mm]	H [mm]
500-500-10	0 - 450	±0,05 mm	1170	630	38	47	35,9	90	25
500-501-10	0 - 600	±0,05 mm	1350	780	38	47	35,9	90	25
500-502-10	0 - 1.000	±0,07 mm	3300	1.240	50	60	49,8	130	32

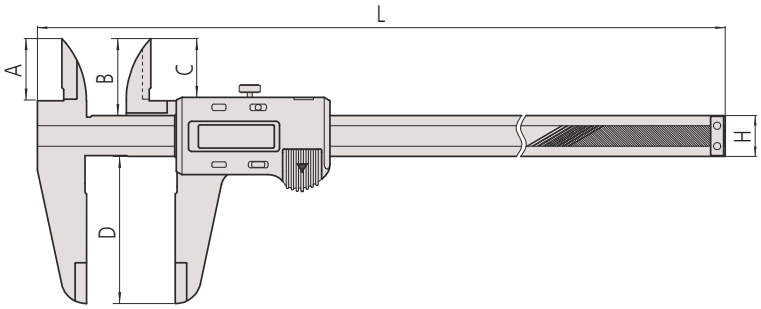

Všechny výrobky jsou určeny k prodeji konečným zákazníkům. Obrázky a nákresy výrobků jsou informativní. Popisky výrobků, zejména všechny technické parametry a specifikace, jsou závazné pouze tehdy, pokud jsou vzájemně dohodnuty. Doporučené maloobchodní ceny naleznete v samostatném ceníku.

Mitutoyo

ABSOLUTE Digimatic Posuvná měřítka se zaoblenými měřicími plochami

Série 550

DIGIMATIC Posuvná měřítka se zaoblenými měřicími plochami umožňující měření vnitřních rozměrů.
Nabízí následující výhody:

- Se zaoblenými měřicími plochami na měření vnitřních rozměrů.
- Systém ABSOLUTE pro spolehlivé měření.

Safety Dust- and Water-Protected
www.tuv.com ID 2011207400

200/300 mm

ABSOLUTE®

IP67

550-301-20

Metrické — Model IP67

Obj. č.	Roz. měř. [mm]	Vnitřní měření od	Max. povolená chyba indikace	Hmot. [g]	L [mm]	a [mm]	b [mm]	c [mm]
550-301-20	0 - 200	10,1 mm	±0,03 mm	180	290	60	8	16
550-331-20	0 - 300	10,1 mm	±0,04 mm	365	404	75	12	20

Metrické — Non IP67 model

Obj. č.	Roz. měř. [mm]	Vnitřní měření od	Max. povolená chyba indikace	Hmot. [g]	L [mm]	a [mm]	b [mm]	c [mm]
550-203-10	0 - 450	20,1 mm	±0,05 mm	1.110	630	100	18	25
550-205-10	0 - 600	20,1 mm	±0,05 mm	1.290	780	100	18	25
550-207-10	0 - 1.000	20,1 mm	±0,07 mm	3.350	1.240	140	24	32

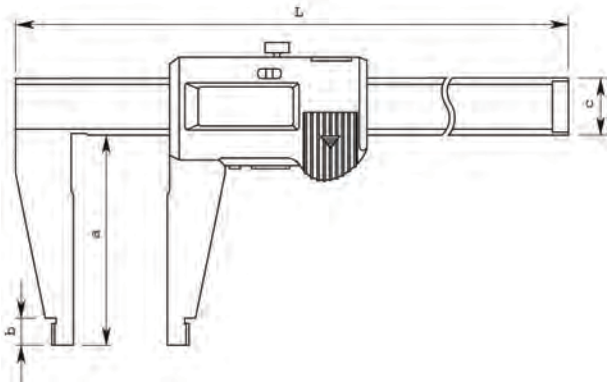

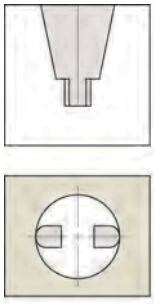

Zaoblené měřicí plochy na měření vnitřních rozměrů

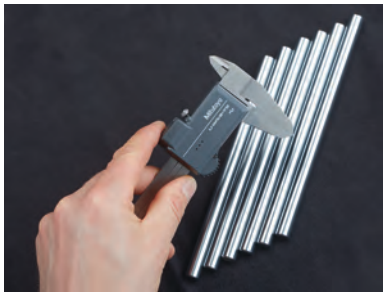

S bezdrátovým systémem přenosu dat U-WAVE fit (pouze 0-200 mm a 0-300 mm).

Funkce	Série 550: 550-203-10 až 550-207-10	Série 550: 550-301-20 550-331-20
ORIGIN (ABS-nula)	●	●
ZAP/VYP	●	
Automatické vypínání po 20 minutách nepoužívání		●
Alarm slabé baterie	●	●
Výstup dat	●	●

Technické parametry

Max. rychlost odezvy	Neomezená
Životnost baterie	cca 5 let, cca 3,5 roku (> 300 mm)

Volitelné příslušenství

Obj. č.	Popis
959149	Digimatic kabel, přímý, s tl. DATA, 1m
959150	Digimatic kabel s tl. DATA, 2m
06AFM380C	Kabel USB Input Tool (DIGIMATIC USB), Digi/Digi2, přímý, s tl. DATA
02AZD880G	U-WAVE-T, provedení s bzučákem, Bezdrátový vysílač
02AZD730G	U-WAVE-T, IP67, Bezdrátový vysílač
02AZD790C	Propojovací kabel C pro U-WAVE-T, přímý, s tl. DATA
959143	Jednotka HOLD (zastavení)

Volitelné příslušenství pro IP67

Obj. č.	Popis
05CZA624	Digimatic kabel s tl. DATA a ochranou IP, 1m, pro posuvná měřítka
05CZA625	Digimatic kabel s tl. DATA a ochranou IP, 2m, pro posuvná měřítka
06AFM380A	Kabel USB Input Tool (DIGIMATIC USB), Digi/Digi2, s tl. Data, ochranou IP, pro posuvná měřítka
264-621	U-WAVE fit, Provedení s bzučákem, Bezdrátový vysílač pro posuvná měřítka
02AZF310	Propojovací jednotka, U-WAVE fit, Voděodolný typ

Spotřební materiál

Obj. č.	Popis
938882	Baterie SR44 1,5V

*10 mm

Všechny výrobky jsou určeny k prodeji konečným zákazníkům. Obrázky a nákresy výrobků jsou informativní. Popisky výrobků, zejména všechny technické parametry a specifikace, jsou závazné pouze tehdy, pokud jsou vzájemně dohodnuty. Doporučené maloobchodní ceny naleznete v samostatném ceníku.

ABSOLUTE Digimatic Posuvná měřítka se standardními a zaoblenými měřicími čelistmi

Funkce	Série 551 551-204-10 až 551-207-10	Série 551 551-301-20 551-331-20
ORIGIN (ABS-nula)	●	●
ZAP/VYP	●	
Automatické vypínání po 20 minutách nepoužívání		●
Alarm slabé baterie	●	●
Výstup dat	●	●

Technické parametry

Max. rychlost odezvy	Neomezená
Životnost baterie	cca 5 let, 3,5 roku (> 300 mm)

Volitelné příslušenství

Obj. č.	Popis
959149	Digimatic kabel, přímý, s tl. DATA, 1m
959150	Digimatic kabel s tl. DATA, 2m
06AFM380C	Kabel USB Input Tool (DIGIMATIC USB), Digi/Digi2, přímý, s tl. DATA
02AZD880G	U-WAVE-T, provedení s bzučákem, Bezdrátový vysílač
02AZD730G	U-WAVE-T, IP67, Bezdrátový vysílač
02AZD790C	Propojovací kabel C pro U-WAVE-T, přímý, s tl. DATA
959143	Jednotka HOLD (zastavení)

Volitelné příslušenství pro IP67

Obj. č.	Popis
05CZA625	Digimatic kabel s tl. DATA a ochranou IP, 2m, pro posuvná měřítka
05CZA624	Digimatic kabel s tl. DATA a ochranou IP, 1m, pro posuvná měřítka
06AFM380A	Kabel USB Input Tool (DIGIMATIC USB), Digi/Digi2, s tl. Data, ochranou IP, pro posuvná měřítka
264-621	U-WAVE fit, Provedení s bzučákem, Bezdrátový vysílač pro posuvná měřítka
02AZF310	Propojovací jednotka, U-WAVE fit, Voděodolný typ

Spotřební materiál

Obj. č.	Popis
938882	Baterie SR44 1,5V

*10 mm

Série 551

Digimatic Posuvná měřítka se zaoblenými a standardními měřicími plochami. Nabízí následující výhody:

- S ostrými měřicími plochami pro měření vnějších rozměrů.
- Se zaoblenými měřicími plochami na měření vnitřních rozměrů.
- Systém ABSOLUTE pro spolehlivé měření.

Safety Dust- and Water-Protected
www.tuv.com ID 2011207400

200/300 mm

ABSOLUTE®

551-301-20

Metrické — Stupeň ochrany: IP67

Obj. č.	Roz. měř. [mm]	Vnitřní měření od	Max. povolená chyba indikace	Hmot. [g]	L [mm]	a [mm]	b [mm]	c [mm]	d [mm]
551-301-20	0 - 200	10,1 mm	±0,03 mm	190	290	60	8	30	16
551-331-20	0 - 300	10,1 mm	±0,04 mm	400	404	90	10	40	20

Metrické — Model bez IP67

Obj. č.	Roz. měř. [mm]	Vnitřní měření od	Max. povolená chyba indikace	Hmot. [g]	L [mm]	a [mm]	b [mm]	c [mm]	d [mm]
551-204-10	0 - 500	20,1 mm	±0,06 mm	1.060	680	150	18	56	25
551-206-10	0 - 750	20,1 mm	±0,06 mm	1.410	963	150	18	56	25
551-207-10	0 - 1.000	20,1 mm	±0,07 mm	3.430	1.230	150	20	56	32

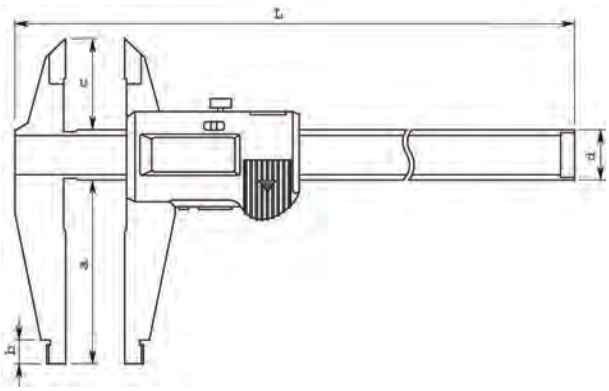

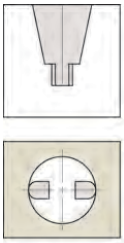

Zaoblené měřicí plochy na měření vnitřních rozměrů

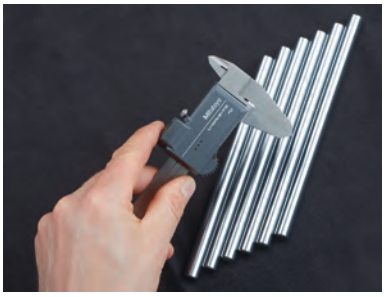

S bezdrátovým systémem přenosu dat U-WAVE fit (pouze 0-200 mm a 0-300 mm).

Všechny výrobky jsou určeny k prodeji konečným zákazníkům. Obrázky a nákresy výrobků jsou informativní. Popisky výrobků, zejména všechny technické parametry a specifikace, jsou závazné pouze tehdy, pokud jsou vzájemně dohodnuty. Doporučené maloobchodní ceny naleznete v samostatném ceníku.

Mitutoyo

ABSOLUTE Digimatic Posuvná měřítka s uhlíkovými vlákny a ochranou IP66

Série 552

Lehké standardní provedení DIGIMATIC posuvných měřítek s ocelovými měřicími čelistmi.
Nabízí následující výhody:

- Superlehká sdružená konstrukce (materiál vyztužený uhlíkovými vlákny) ušetří až 50% z celkové hmotnosti.
- Výborná odolnost vůči vodě a prachu (stupeň ochrany IP66) umožňující použití ve strojních situacích, včetně míst se stříkajícím chladivem.
- Přímé odečítání vnitřního měření z LCD displeje (Offset hodnotu lze snadno nastavit pomocí tlačítka Offset).
- Přednastavené funkce pro nastavení požadovaného výchozího bodu.

552-304-10

Metrické

Obj. č.	Roz. měř. [mm]	Vnitřní měření od	Max. povolená chyba indikace	Hmot. [g]	L [mm]
552-302-10	0 - 450	20,1 mm	±0,04 mm	715	640
552-303-10	0 - 600	20,1 mm	±0,04 mm	790	790
552-304-10	0 - 1.000	20,1 mm	±0,05 mm	1.760	1.230
552-305-10	0 - 1.500	20,1 mm	±0,09 mm	2.160	1.740
552-306-10	0 - 2.000	20,1 mm	±0,12 mm	2.560	2.250

Obj. č.	a [mm]	b [mm]	c [mm]	d [mm]	e [mm]	f [m]
552-302-10	100	18	41,2	91,8	25	10
552-303-10	100	18	41,2	91,8	25	10
552-304-10	150	24	62,8	113,8	32	10
552-305-10	150	24	62,8	113,8	32	10
552-306-10	150	24	62,8	113,8	32	10

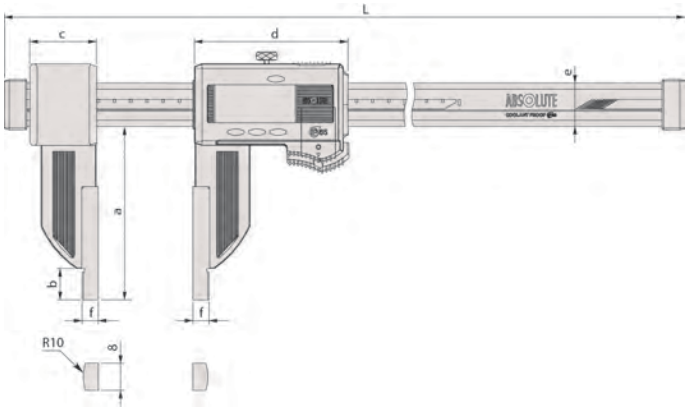

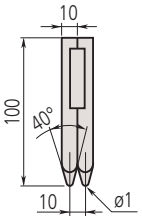

914055

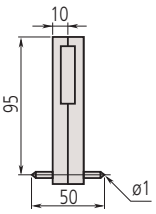

914057

914053

914054

Funkce	Série 552
DATA (výstup s kabelem) / HOLD (hodnota zobrazení)	●
ORIGIN (ABS-nula)	●
Automatické vypínání po 20 minutách nepoužívání	●
Alarm slabé baterie	●
Výstup dat	●

Technické parametry

Max. rychlost odezvy	Neomezená
Životnost baterie	cca 5000 hodin

Volitelné příslušenství

Obj. č.	Popis
05CZA624	Digimatic kabel s tl. DATA a ochranou IP, 1m, pro posuvná měřítka
05CZA625	Digimatic kabel s tl. DATA a ochranou IP, 2m, pro posuvná měřítka
06AFM380A	Kabel USB Input Tool (DIGIMATIC USB), Digi/Digi2, s tl. Data, ochranou IP, pro posuvná měřítka
02AZD880G	U-WAVE-T, provedení s bzučákem, Bezdrátový vysílač
02AZD730G	U-WAVE-T, IP67, Bezdrátový vysílač
02AZD790A	Propojovací kabel A pro U-WAVE-T, s tl. DATA, pro posuvná měřítka s IP ochranou
914055	Pár měřicích čelistí na měření vzdálenosti otvorů (nad 10 mm), 2 ks, (≥10,1mm) metrické
914057	Pár měřicích čelistí na měření vnitřních drážek (nad 50 mm), 2 ks, metrické
914053	Pár držáků zvláštních měřicích čelistí pro rozsah měření do 600 mm, 2 ks, rozsah měření 450-600mm
914054	Pár držáků zvláštních měřicích čelistí pro rozsah měření od 1000 mm, 2 ks, rozsah měření > 600mm

Spotřební materiál

Obj. č.	Popis
938882	Baterie SR44 1,5V

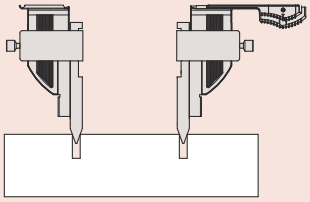

Otvor střed - střed

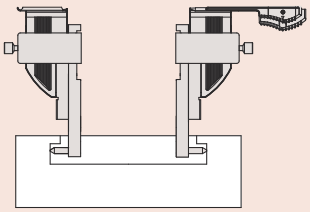

Vnitřní průměr drážky
(1) 20 mm

Všechny výrobky jsou určeny k prodeji konečným zákazníkům. Obrázky a nákresy výrobků jsou informativní. Popisky výrobků, zejména všechny technické parametry a specifikace, jsou závazné pouze tehdy, pokud jsou vzájemně dohodnuty. Doporučené maloobchodní ceny naleznete v samostatném ceníku.

ABSOLUTE Digimatic Posuvná měřítka s uhlíkovými vlákny a stupněm ochrany IP66 s keramickými čelistmi

Funkce	Série 552
DATA (výstup s kabelem) / HOLD (hodnota zobrazení)	●
ORIGIN (ABS-nula)	●
Automatické vypínání po 20 minutách nepoužívání	●
Alarm slabé baterie	●
Výstup dat	●

Technické parametry

Max. rychlost odezvy	Neomezená
Životnost baterie	cca 5000 hodin

Volitelné příslušenství

Obj. č.	Popis
05CZA624	Digimatic kabel s tl. DATA a ochranou IP, 1m, pro posuvná měřítka
05CZA625	Digimatic kabel s tl. DATA a ochranou IP, 2m, pro posuvná měřítka
06AFM380A	Kabel USB Input Tool (DIGIMATIC USB), Digi/Digi2, s tl. Data, ochranou IP, pro posuvná měřítka
02AZD880G	U-WAVE-T, provedení s bzučákem, Bezdrátový vysílač
02AZD730G	U-WAVE-T, IP67, Bezdrátový vysílač
02AZD790A	Propojovací kabel A pro U-WAVE-T, s tl. DATA, pro posuvná měřítka s IP ochranou
914055	Pár měřicích čelistí na měření vzdálenosti otvorů (nad 10 mm), 2 ks, (≥10,1mm) metrické
914057	Pár měřicích čelistí na měření vnitřních drážek (nad 50 mm), 2 ks, metrické
914053	Pár držáků zvláštních měřicích čelistí pro rozsah měření do 600 mm, 2 ks, rozsah měření 450-600mm

Spotřební materiál

Obj. č.	Popis
938882	Baterie SR44 1,5V

(1) 20 mm

Série 552

Lehké standardní provedení DIGIMATIC posuvných měřítek s keramickými čelistmi.
Nabízí následující výhody:

- Superlehká sdružená konstrukce (materiál vyztužený uhlíkovými vlákny) ušetří až 50% z celkové hmotnosti.
- Výborná odolnost vůči vodě a prachu (stupeň ochrany IP66) umožňující použití ve strojních situacích, včetně míst se stříkajícím chladivem
- Přímé odečítání vnitřního měření z LCD displeje (Offset hodnotu lze snadno nastavit pomocí tlačítka Offset).
- Přednastavené funkce pro nastavení požadovaného výchozího bodu.

552-156-10

Metrické

Obj. č.	Roz. měř. [mm]	Vnitřní měření od	Max. povolená chyba indikace	Hmot. [g]	L [mm]
552-155-10	0 - 450	20,1 mm	±0,04 mm	715	640
552-156-10	0 - 600	20,1 mm	±0,04 mm	790	790

Obj. č.	a [mm]	b [mm]	c [mm]	d [mm]	e [mm]	f [m]
552-155-10	100	18	41,2	91,8	25	10
552-156-10	100	18	41,2	91,8	25	10

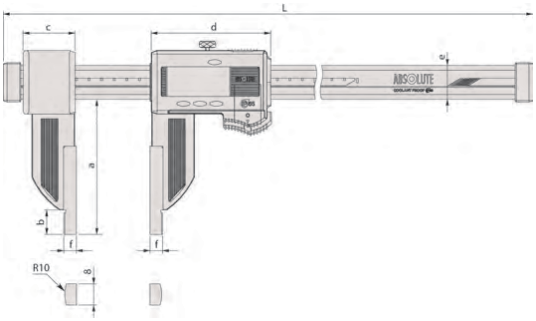

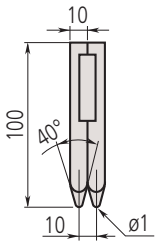

914055

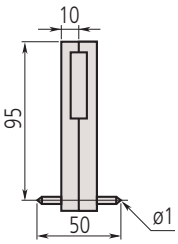

914057

914053

Všechny výrobky jsou určeny k prodeji konečným zákazníkům. Obrázky a nákresy výrobků jsou informativní. Popisky výrobků, zejména všechny technické parametry a specifikace, jsou závazné pouze tehdy, pokud jsou vzájemně dohodnuty. Doporučené maloobchodní ceny naleznete v samostatném ceníku.

ABSOLUTE Digimatic Posuvná měřítka s uhlíkovými vlákny a stupněm ochrany IP66 s extrémně dlouhými čelistmi

Série 552

Lehké standardní provedení DIGIMATIC posuvných měřítek s extra dlouhými měřicími čelistmi.
Nabízí následující výhody:

- Superlehká sdružená konstrukce (materiál vyztužený uhlíkovými vlákny) ušetří až 50% z celkové hmotnosti.
- Výborná odolnost vůči vodě a prachu (stupeň ochrany IP66) umožňující použití ve strojních situacích, včetně míst se stříkajícím chladivem
- Přímé odečítání vnitřního měření z LCD displeje (Offset hodnotu lze snadno nastavit pomocí tlačítka Offset).
- Přednastavené funkce pro nastavení požadovaného výchozího bodu.

552-151-10

Metrické

Obj. č.	Roz. měř. [mm]	Vnitřní měření od	Max. povolená chyba indikace	Výstup dat	Hmot. [g]
552-150-10	0 - 450	20,1 mm	±0,06 mm	Ano	1215
552-151-10	0 - 600	20,1 mm	±0,06 mm	Ano	1290
552-152-10	0 - 1000	20,1 mm	±0,07 mm	Ano	2090
552-153-10	0 - 1500	20,1 mm	±0,11 mm	Ano	2490
552-154-10	0 - 2000	20,1 mm	±0,14 mm	Ano	2890

Obj. č.	L [mm]	a [mm]	b [mm]	c [mm]	d [mm]	e [mm]	f [m]	g [mm]
552-150-10	680	173	65,5	89	91,8	25	10	8
552-151-10	830	173	65,5	89	91,8	25	10	8
552-152-10	1280	170,5	73	110	113,8	32	10	12
552-153-10	1790	170,5	73	110	113,8	32	10	12
552-154-10	2300	170,5	73	110	113,8	32	10	12

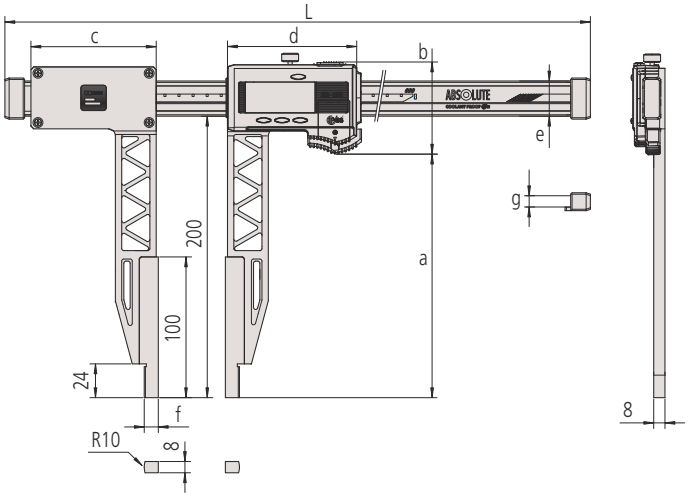

Funkce	Série 552
DATA (výstup s kabelem) / HOLD (hodnota zobrazení)	●
ORIGIN (ABS-nula)	●
Automatické vypínání po 20 minutách nepoužívání	●
Alarm slabé baterie	●
Výstup dat	●

Technické parametry

Max. rychlost odezvy	Neomezená
Životnost baterie	cca 5000 hodin

Volitelné příslušenství

Obj. č.	Popis
05CZA624	Digimatic kabel s tl. DATA a ochranou IP, 1m, pro posuvná měřítka
05CZA625	Digimatic kabel s tl. DATA a ochranou IP, 2m, pro posuvná měřítka
06AFM380A	Kabel USB Input Tool (DIGIMATIC USB), Digi/Digi2, s tl. Data, ochranou IP, pro posuvná měřítka
02AZD790A	Propojovací kabel A pro U-WAVE-T, s tl. DATA, pro posuvná měřítka s IP ochranou
02AZD880G	U-WAVE-T, provedení s bzučákem, Bezdrátový vysílač
02AZD730G	U-WAVE-T, IP67, Bezdrátový vysílač

Spotřební materiál

Obj. č.	Popis
938882	Baterie SR44 1,5V

*20 mm

Všechny výrobky jsou určeny k prodeji konečným zákazníkům. Obrázky a nákresy výrobků jsou informativní. Popisky výrobků, zejména všechny technické parametry a specifikace, jsou závazné pouze tehdy, pokud jsou vzájemně dohodnuty. Doporučené maloobchodní ceny naleznete v samostatném ceníku.

ABSOLUTE Digimatic Posuvná měřítka s uhlíkovými vlákny, ochranou IP66 a výměnnými čelistmi / rýsovacími jehlami

Funkce	Série 552
Funkce OFFSET (Posunutí)	●
DATA (výstup s kabelem) / HOLD (hodnota zobrazení)	●
ORIGIN (ABS-nula)	●
Automatické vypínání po 20 minutách nepoužívání	●
Alarm slabé baterie	●
Výstup dat	●

Technické parametry

Max. rychlost odezvy	Neomezená
Životnost baterie	cca 5000 hodin

Standardní příslušenství

Obj. č.	Popis
05GZA033	Držák rýsovací jehly, pro jehlu 9x9mm

Volitelné příslušenství

Obj. č.	Popis
05CZA624	Digimatic kabel s tl. DATA a ochranou IP, 1m, pro posuvná měřítka
05CZA625	Digimatic kabel s tl. DATA a ochranou IP, 2m, pro posuvná měřítka
06AFM380A	Kabel USB Input Tool (DIGIMATIC USB), Digi/Digi2, s tl. Data, ochranou IP, pro posuvná měřítka
02AZD880G	U-WAVE-T, provedení s bzučákem, Bezdrátový vysílač
02AZD730G	U-WAVE-T, IP67, Bezdrátový vysílač
02AZD790A	Propojovací kabel A pro U-WAVE-T, s tl. DATA, pro posuvná měřítka s IP ochranou
02AZE140A	Propojovací kabel A pro U-WAVE-T, nožní spínač, s tl. DATA, pro posuvná měřítka s IP ochranou

Spotřební materiál

Obj. č.	Popis
938882	Baterie SR44 1,5V

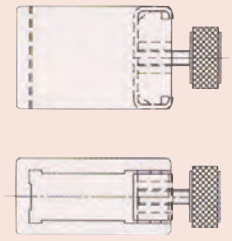

05GZA033

Série 552

Safety Dust- and Water-Protected
www.tuv.com ID 0000022582

ABSOLUTE IP66

Lehké standardní provedení DIGIMATIC posuvných měřítek s výměnnými čelistmi. Nabízí následující výhody:

- Superlehká sdružená konstrukce (materiál vyztužený uhlíkovými vlákny) ušetří až 50% z celkové hmotnosti.
- Výborná odolnost vůči vodě a prachu (stupeň ochrany IP66) umožňující použití ve strojních situacích, včetně míst se stříkajícím chladivem
- Přímé odečítání vnitřního měření z LCD displeje (Offset hodnotu lze snadno nastavit pomocí tlačítka Offset).
- Přednastavené funkce pro nastavení požadovaného výchozího bodu.

Obj. č. 552-182-10
s vol. příslušenstvím 07CZA056

Metrické

Obj. č.	Roz. měř. [mm]	Max. povolená chyba indikace	Výstup dat	Hmot. [g]
552-181-10	0 - 450	±0,04 mm	Ano	650
552-182-10	0 - 600	±0,04 mm	Ano	725
552-183-10	0 - 1000	±0,05 mm	Ano	1480
552-184-10	0 - 1500	±0,09 mm	Ano	1880
552-185-10	0 - 2000	±0,12 mm	Ano	2280

Přesnost: Bez čelistí

Standard contact point	Measuring range		**0-450 mm** / 0-18"	**0-650 mm** / 0-24"	**0-1000 mm** / 0-40"	**0-1500 mm** / 0-60"	**0-2500 mm** / 0-80"
	Combination error		**± 0,06** / ± 0.0025"	**± 0,06** / ± 0.0025"	**± 0,07** / ± 0.0030"	**± 0,11** / ± 0.0045"	**± 0,14** / ± 0.0055"
Inside Point type	Measuring range (mm)	IN	**50-500 mm**	**50-650 mm**	**50-1050 mm**	**50-1550 mm**	**50-2550 mm**
		OUT	**0-450 mm**	**0-600 mm**	**0-1000 mm**	**0-1500 mm**	**0-2500 mm**
	Measuring range (in)	IN	**50,8-500,8 mm** / 2-20"	**50,8-650,8 mm** / 2-26"	**50,8-1050,8 mm** / 2-42"	**50,8-1550,8 mm** / 2-62"	**50,8-2550,8 mm** / 2-82"
		OUT	**0-450 mm** / 0-18"	**0-600 mm** / 0-24"	**0-1000 mm** / 0-40"	**0-1500 mm** / 0-60"	**0-2500 mm** / 0-80"
	Combination error		**± 0,09 mm** / ± 0.0035"	**± 0,09 mm** / ± 0.0035"	**± 0,10 mm** / ± 0.0040"	**± 0,14 mm** / ± 0.0055"	**± 0,17 mm** / ± 0.0070"
Centerline type	Measuring range (mm)		**30-480 mm**	**30-630 mm**	**30-1030 mm**	**30-1530 mm**	**30-2030 mm**
	Measuring range (in)		**30,48-480,8 mm** / 1.2-19.2"	**30,48-630,48 mm** / 1.2-25.2"	**30,48-1030,48 mm** / 1.2-41.2"	**30,48-1530,48 mm**	**30,48-2030,48 mm**
	Combination error		**± 0,08 mm** / ± 0.0030"	**± 0,08 mm** / ± 0.0030"	**± 0,09 mm** / ± 0.0035"	**± 0,13 mm** / ± 0.0055"	**± 0,16 mm** / ± 0.0065"
Scriber type	Measuring range (mm)		**30-480 mm**	**30-630 mm**	**30-1030 mm**	**30-1530 mm**	**30-2030 mm**
	Measuring range (in)		**30,48-480,8 mm** / 1.2-19.2"	**30,48-630,48 mm** / 1.2-25.2"	**30,48-1030,48 mm** / 1.2-41.2"	**30,48-1530,48 mm** / 1.2-61.2"	**30,48-2030,48 mm** / 1.2-81.2"
	Combination error		**± 0,10** / ± 0.0040"	**± 0,10** / ± 0.0040"	**± 0,11** / ± 0.0045"	**± 0,15** / ± 0.0060"	**± 0,18** / ± 0.0070"
Surface Plate type + Scriber	Measuring range		**0-450 mm** / 0-17"	**0-600 mm** / 0-23.7"	**0-1000 mm** / 0-39.4"	**0-1500 mm** / 0-59.4"	**0-2500 mm** / 0-79.6"
	Combination error		**± 0,10** / ± 0.0040"	**± 0,10** / ± 0.0040"	**± 0,11** / ± 0.0045"	**± 0,15** / ± 0.0060"	**± 0,18** / ± 0.0070"
Surface Plate type + Inside Point type	Measuring range (mm)		**25-475 mm**	**25-625 mm**	**25-1025 mm**	**25-1525 mm**	**25-2025 mm**
			0-450 mm	**0-600 mm**	**0-1000 mm**	**0-1500 mm**	**0-2000 mm**
	Measuring range (in)		**25,4-475,4 mm** / 1-19"	**25,4-625,4 mm** / 1-24"	**25,4-1025,4 mm** / 1-41"	**25,4-1525,4 mm** / 1-62"	**25,4-2025,4 mm** / 1-81"
			0-450 mm / 0-18"	**0-600 mm** / 0-24"	**0-1000 mm** / 0-40"	**0-1500 mm** / 0-60"	**0-2000 mm** / 0-80"
	Combination error		**± 0,12 mm** / ± 0.0025"	**± 0,12 mm** / ± 0.0050"	**± 0,13 mm** / ± 0.0055"	**± 0,17 mm** / ± 0.0070"	**± 0,20 mm** / ± 0.0080"
Surface Plate type + Center Line type	Measuring range (mm)		**15-465 mm**	**15-615 mm**	**15-1015 mm**	**15-1515 mm**	**15-2015 mm**
			15,254-465,24 mm / 0,6-18.6"	**15,24-615,24 mm** / 0,6-24.6"	**15,24-1015,24 mm** / 0,6-40.6"	**15,24-1515,24 mm** / 0,6-60.6"	**15,24-2015,24 mm** / 0,6-80.6"
	Combination error		**± 0,11 mm**/ ± 0.0045"	**± 0,11 mm**/ ± 0.0045"	**± 0,12 mm**/ ± 0.0050"	**± 0,16 mm**/ ± 0.0066"	**± 0,19 mm**/ ± 0.0075"

Přesnost s různými výměnnými čelistmi.

Všechny výrobky jsou určeny k prodeji konečným zákazníkům. Obrázky a nákresy výrobků jsou informativní. Popisky výrobků, zejména všechny technické parametry a specifikace, jsou závazné pouze tehdy, pokud jsou vzájemně dohodnuty. Doporučené maloobchodní ceny naleznete v samostatném ceníku.

Mitutoyo

ABSOLUTE Digimatic Posuvná měřítka s uhlíkovými vlákny, ochranou IP66 a výměnnými čelistmi / rýsovacími jehlami

Série 552

Výměnné měřicí čelisti (volitelné příslušenství)

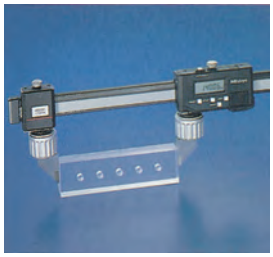

Standardní provedení

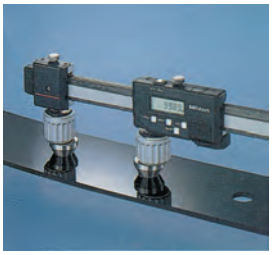

Provedení pro měření středů

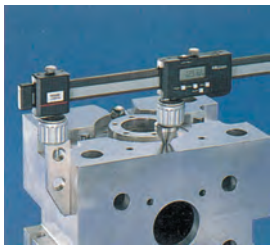

Provedení pro ploché obrobky

Provedení pro vnitřní měření

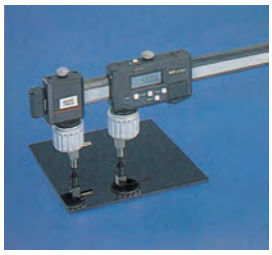

Provedení pro orýsování

Metrické

Obj. č.	Model	Hmot. [g]
07CZA056	Standardní (1 pár)	90.6
07CZA057	Pro měření středů (1 pár)	119.6
07CZA044	Pro ploché povrchy (1 ks)	191.3
07CZA058	Pro vnitřní měření (1 pár)	98.8
07CZA055	Pro orýsování (1 pár)	63.2
07GZA000.	Rýsovací dotek pro výškoměry	120

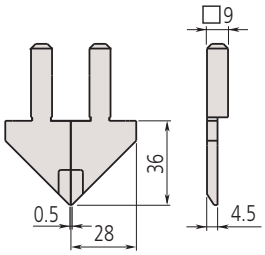

Standardní provedení

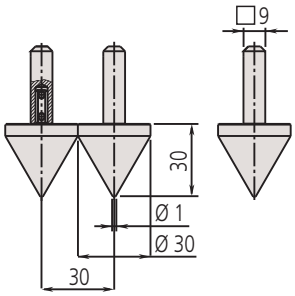

Provedení pro měření středů

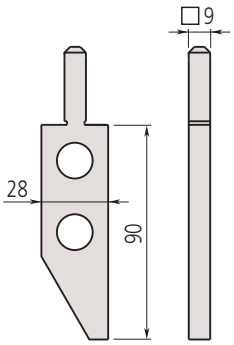

Provedení pro ploché obrobky

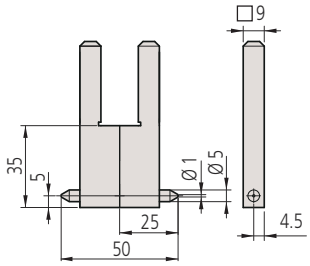

Provedení pro měření vnitřních rozměrů

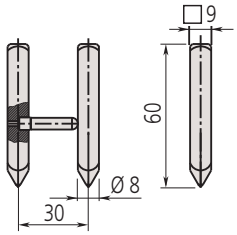

Provedení pro orýsování

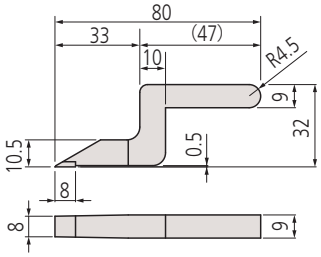

Rýsovací dotek pro výškoměry

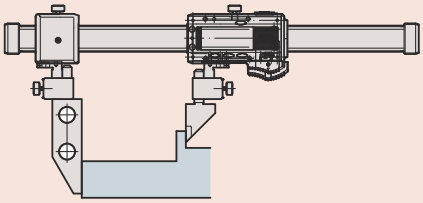

Provedení pro ploché povrchy + Standardní provedení

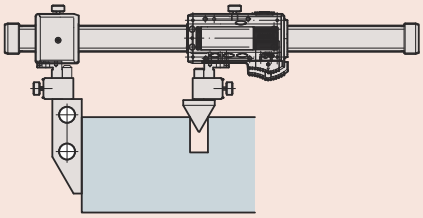

Provedení pro ploché povrchy + Provedení pro měření středů

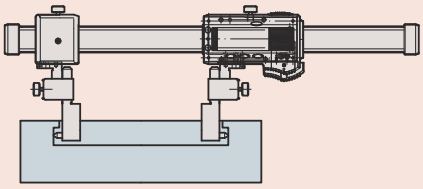

Provedení pro vnitřní měření

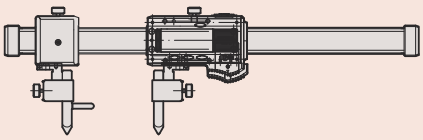

Provedení pro orýsování

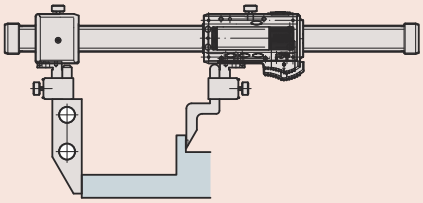

Provedení pro ploché povrchy + Orýsovací jehly pro výškoměry

Všechny výrobky jsou určeny k prodeji konečným zákazníkům. Obrázky a nákresy výrobků jsou informativní. Popisky výrobků, zejména všechny technické parametry a specifikace, jsou závazné pouze tehdy, pokud jsou vzájemně dohodnuty. Doporučené maloobchodní ceny naleznete v samostatném ceníku.

Posuvná měřítka s noniem

Série 530

Standardní provedení posuvných měřítek s noniem, které nabízí následující výhody:
- Hlavní stupnice a nonius matně chromovány, čímž je dosaženo vyšší životnosti.
- Vyvýšené vodicí drážky.

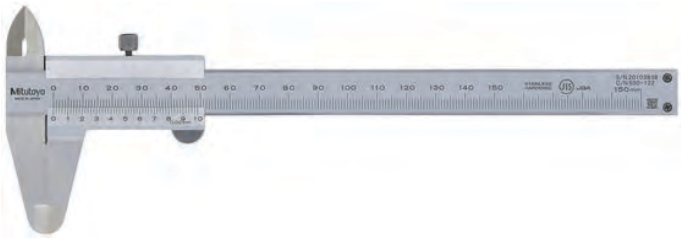

530-122

Technické parametry

Dodává se	V pouzdře

Volitelné příslušenství

Obj. č.	Popis
050083-10	Hloubkoměrný můstek pro posuvná měřítka, šířka 75mm, pro rozsah měření 100, 150, 200mm
050084-10	Hloubkoměrný můstek pro posuvná měřítka, šířka 100mm, pro rozsah měření 100, 150, 200mm
050085-10	Hloubkoměrný můstek pro posuvná měřítka, šířka 125mm, pro rozsah měření 300mm

530-104
s metrickým/palcovým dělením stupnice

530-316
Zajišťovací šroub je pod posuvnou částí

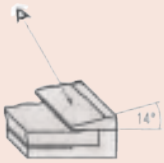

Snadné odečítání na noniové stupnici s úhlem 14°

Metr.ISO-Gew			
Nenn est. ext. extr. ϕ mm	Stg. Passo Pas Paso mm	Kern fond int. nucleo ϕ mm	Bohr trap meche broca ϕ mm
3	0.5	2.46	2.5
4	0.7	3.24	3.3
5	0.8	4.13	4.2
6	1	4.92	5
8	1.25	6.65	6.8
10	1.5	8.38	8.5
12	1.75	10.11	10.2
16	2	13.84	14
20	2.5	17.29	17.5
Whitworth			
ϕ in.	Gg/in.	ϕ mm	ϕ mm
1/4	20	4.72	5.0
5/16	18	6.13	6.4
3/8	16	7.49	7.7
1/2	12	9.99	10.25
5/8	11	12.92	13.25
3/4	10	15.8	16.25
7/8	9	18.61	19
1	8	21.34	21.75
101995			

Pouze 530-316

Metrické

Obj. č.	Roz. měř. [mm]	Hloubkoměr	Max. povolená chyba indikace	Děl. stup.	Hmot. [g]	L [mm]	a [mm]	b [mm]	c [mm]	d [mm]
530-122	0 - 150	Plochý	±0,03 mm	0,02 mm	143	229	40	21	17	16
530-123	0 - 200	Plochý	±0,03 mm	0,02 mm	180	288	50	24,5	20,5	16
530-124	0 - 300	Plochý	±0,04 mm	0,02 mm	355	404	64	27,5	22	20
530-100	0 - 100	Ø 1,9 mm	±0,05 mm	0,05 mm	128	182	40	21,5	17	16
530-102	0 - 150	Ø 1,9 mm	±0,05 mm	0,05 mm	144	229	40	21	17	16
530-101	0 - 150	Plochý	±0,05 mm	0,05 mm	143	229	40	21	17	16
530-108	0 - 200	Plochý	±0,05 mm	0,05 mm	180	288	50	24,5	20,5	16
530-109	0 - 300	Plochý	±0,08 mm	0,05 mm	355	404	64	27,5	22	20
530-501	0 - 600	bez	±0,1 mm	0,05 mm	1300	780	90	47	38	25
530-502	0 - 1000	bez	±0,15 mm	0,05 mm	3300	1240	130	60	50	32

Metrické/Palcové

Obj. č.	Rozsah měření	Roz. měř. [mm]	Hloubkoměr	Max. povolená chyba indikace	Děl. stup.	Hmot. [g]	L [mm]	a [mm]	b [mm]	c [mm]	d [mm]
530-312	0 - 6	0 - 150	Plochý	±0,03 mm	0,02 mm/ 0,001"	143	229	40	21	17	16
530-118	0 - 8	0 - 200	Plochý	±0,03 mm	0,02 mm/ 0,001"	180	288	50	24,5	20,5	16
530-119	0 - 12	0 - 300	Plochý	±0,04 mm	0,02 mm/ 0,001"	355	404	64	27,5	22	20
530-104	0 - 6	0 - 150	Plochý	±0,05 mm	0,05 mm/ 1/128"	143	229	40	21	17	16
530-316	0 - 6	0 - 150	Plochý	±0,05 mm	0,05 mm/ 1/128"	145	229	40	21	17	16
530-114	0 - 8	0 - 200	Plochý	±0,05 mm	0,05 mm/ 1/128"	180	288	50	24,5	20,5	16
530-115	0 - 12	0 - 300	Plochý	±0,08 mm	0,05 mm/ 1/128"	355	404	64	27,5	22	20

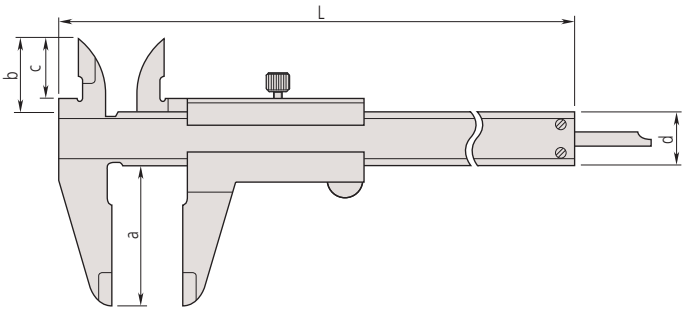

Všechny výrobky jsou určeny k prodeji konečným zákazníkům. Obrázky a nákresy výrobků jsou informativní. Popisky výrobků, zejména všechny technické parametry a specifikace, jsou závazné pouze tehdy, pokud jsou vzájemně dohodnuty. Doporučené maloobchodní ceny naleznete v samostatném ceníku.

Posuvná měřítka s noniem a čelistmi osazenými tvrdokovem

Série 530

Posuvná měřítka s noniem a s měřicími čelistmi osazenými tvrdokovem, nabízí následující výhody:
- Měřítko a nonius matně chromované pro lepší odečítání.
- Vyvýšené vodicí drážky.

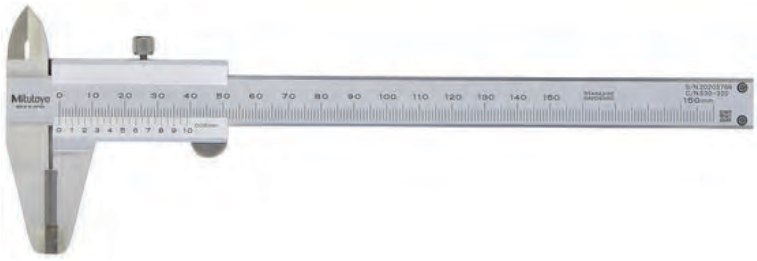

530-320

Metrické

Měřicí čelisti pro vnější/vnitřní měření osazené tvrdokovem

Obj. č.	Roz. měř. [mm]	Hloubkoměr	Max. povolená chyba indikace	Děl. stup.	Hmot. [g]	L [mm]	a [mm]	b [mm]	c [mm]	d [mm]
530-335	0 - 150	Plochý	±0,05 mm	0,05 mm	145	229	40	21	17	16

Metrické

Měřicí čelisti pro vnější měření osazené tvrdokovem

Obj. č.	Roz. měř. [mm]	Hloubkoměr	Max. povolená chyba indikace	Děl. stup.	Hmot. [g]	L [mm]	a [mm]	b [mm]	c [mm]	d [mm]
530-320	0 - 150	Plochý	±0,05 mm	0,05 mm	145	229	40	21	17	16
530-321	0 - 200	Plochý	±0,05 mm	0,05 mm	181	288	50	24,5	20,5	16
530-322	0 - 300	Plochý	±0,08 mm	0,05 mm	355	404	64	27,5	22	20

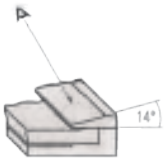

Snadné odečítání na noniové stupnici s úhlem 14°

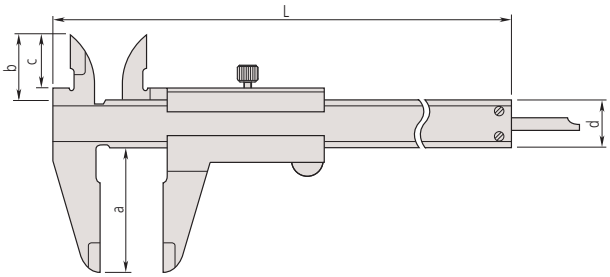

Technické parametry

Dodává se	V pouzdře

Volitelné příslušenství

Obj. č.	Popis
050083-10	Hloubkoměrný můstek pro posuvná měřítka, šířka 75mm, pro rozsah měření 100, 150, 200mm
050084-10	Hloubkoměrný můstek pro posuvná měřítka, šířka 100mm, pro rozsah měření 100, 150, 200mm
050085-10	Hloubkoměrný můstek pro posuvná měřítka, šířka 125mm, pro rozsah měření 300mm

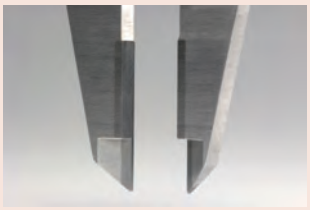

Měřicí čelisti osazené tvrdokovem

Všechny výrobky jsou určeny k prodeji konečným zákazníkům. Obrázky a nákresy výrobků jsou informativní. Popisky výrobků, zejména všechny technické parametry a specifikace, jsou závazné pouze tehdy, pokud jsou vzájemně dohodnuty. Doporučené maloobchodní ceny naleznete v samostatném ceníku.

Posuvná měřítka s noniem a aretací palcem

Série 531

Posuvná měřítka s noniem a pružinovou aretací, s nimiž lze pohybovat pouze při stlačení přítlačné pružiny.

531-122

Technické parametry

Dodává se	V pouzdře

Volitelné příslušenství

Obj. č.	Popis
050083-10	Hloubkoměrný můstek pro posuvná měřítka, šířka 75mm, pro rozsah měření 100, 150, 200mm
050084-10	Hloubkoměrný můstek pro posuvná měřítka, šířka 100mm, pro rozsah měření 100, 150, 200mm
050085-10	Hloubkoměrný můstek pro posuvná měřítka, šířka 125mm, pro rozsah měření 300mm

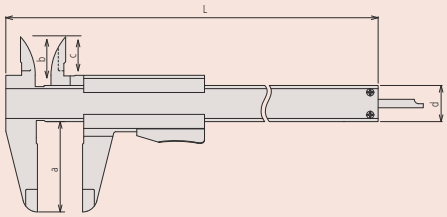

Metrické

Obj. č.	Roz. měř. [mm]	Hloubkoměr	Max. povolená chyba indikace	Děl. stup.	Hmot. [g]	L [mm]	a [mm]	b [mm]	c [mm]	d [mm]
531-101	0 - 150	Plochý	±0,05 mm	0,05 mm	142	229	40	21,5	17	16
531-102	0 - 200	Plochý	±0,05 mm	0,05 mm	175	288	50	25	20,5	16
531-103	0 - 300	Plochý	±0,08 mm	0,05 mm	360	403	64	27,5	22	20

Metrické/Palcové

Obj. č.	Rozsah měření	Roz. měř. [mm]	Hloubkoměr	Max. povolená chyba indikace	Děl. stup.	Hmot. [g]	L [mm]	a [mm]	b [mm]	c [mm]	d [mm]
531-122	0 - 6	0 - 150	Plochý	±0,05 mm	0,05 mm/ 1/128"	142	229	40	21,5	17	16
531-108	0 - 8	0 - 200	Plochý	±0,05 mm	0,05 mm/ 1/128"	175	288	50	25	20,5	16
531-109	0 - 12	0 - 300	Plochý	±0,08 mm	0,05 mm/ 1/128"	360	403	64	27,5	22	20

Posuvná měřítka s noniem a jemným dostavěním

Série 532

Posuvná měřítka s noniem a jemným dostavěním pro přesné nastavení polohy pomocí jezdce.

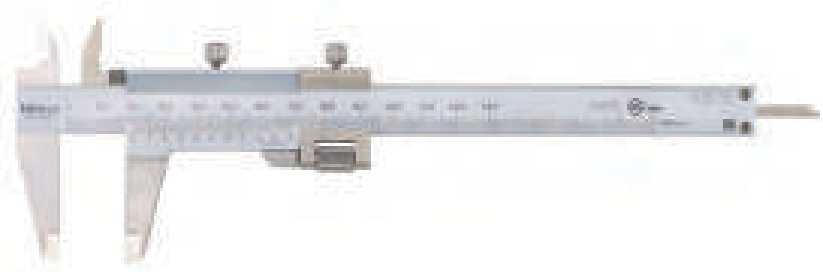

532-101

Technické parametry

Dodává se	V pouzdře

Volitelné příslušenství

Obj. č.	Popis
050083-10	Hloubkoměrný můstek pro posuvná měřítka, šířka 75mm, pro rozsah měření 100, 150, 200mm
050084-10	Hloubkoměrný můstek pro posuvná měřítka, šířka 100mm, pro rozsah měření 100, 150, 200mm
050085-10	Hloubkoměrný můstek pro posuvná měřítka, šířka 125mm, pro rozsah měření 300mm

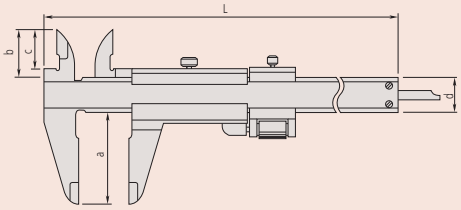

Metrické

Obj. č.	Roz. měř. [mm]	Hloubkoměr	Max. povolená chyba indikace	Děl. stup.	Hmot. [g]	L [mm]	a [mm]	b [mm]	c [mm]	d [mm]
532-101	0 - 130	Plochý	±0,03 mm	0,02 mm	165	229	40	21,5	17	16
532-102	0 - 180	Plochý	±0,03 mm	0,02 mm	202	288	50	25	20,5	16
532-103	0 - 280	Plochý	±0,04 mm	0,02 mm	395	403	64	27,5	22	20

Všechny výrobky jsou určeny k prodeji konečným zákazníkům. Obrázky a nákresy výrobků jsou informativní. Popisky výrobků, zejména všechny technické parametry a specifikace, jsou závazné pouze tehdy, pokud jsou vzájemně dohodnuty. Doporučené maloobchodní ceny naleznete v samostatném ceníku.

Posuvná měřítka s kruhovým číselníkem

Série 505

Metrická posuvná měřítka s číselníkem vyznačující se spolehlivým měřením a nabízející následující výhody:

- Vysoce plynulý posuv a vysoká ochrana před nárazy.
- Snadno čitelný číselník s velkou výškou znaků.

505-730

505-732

Metrické

Obj. č.	Roz. měř. [mm]	Hloubkoměr	Max. povolená chyba indikace	Děl. stup.	Hmot. [g]	L [mm]	a [mm]	b [mm]	c [mm]	d [mm]
505-730	0 - 150	Plochý	±0,03 mm	0,02 mm 2 mm/rev	175	231	40	21	16,5	16
505-734	0 - 150	Plochý	±0,03 mm	0,02 mm 2 mm/rev	175	231	40	21	16,5	16
505-735	0 - 150	Plochý	±0,03 mm	0,02 mm 2mm/rev	175	231	40	21	16,5	16
505-732	0 - 150	Plochý	±0,02 mm	0,01 mm 1 mm/rev	176	231	40	21	16,5	16
505-731	0 - 200	Plochý	±0,03 mm	0,02 mm 2 mm/rev	185	288	50	24,5	20	16
505-733	0 - 200	Plochý	±0,03 mm	0,01 mm 1 mm/rev	186	288	50	24,5	20	16
505-745	0 - 300	Plochý	±0,04 mm	0,02 mm 2 mm/rev	370	404	64	27,5	22	20

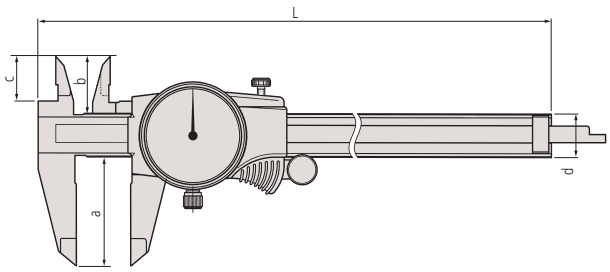

Technické parametry

Dodává se	V pouzdře

Volitelné příslušenství

Obj. č.	Popis
050083-10	Hloubkoměrný můstek pro posuvná měřítka, šířka 75mm, pro rozsah měření 100, 150, 200mm
050084-10	Hloubkoměrný můstek pro posuvná měřítka, šířka 100mm, pro rozsah měření 100, 150, 200mm
050085-10	Hloubkoměrný můstek pro posuvná měřítka, šířka 125mm, pro rozsah měření 300mm

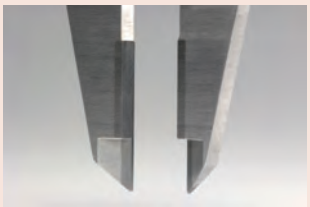

Měřicí čelisti pro vnější měření osazené tvrdokovem
Obj. č. 505-734 / 505-735

Měřicí čelisti pro vnější/vnitřní měření osazené tvrdokovem
Obj. č. 505-735

Všechny výrobky jsou určeny k prodeji konečným zákazníkům. Obrázky a nákresy výrobků jsou informativní. Popisky výrobků, zejména všechny technické parametry a specifikace, jsou závazné pouze tehdy, pokud jsou vzájemně dohodnuty. Doporučené maloobchodní ceny naleznete v samostatném ceníku.

Posuvná měřítka s noniem, standardními čelistmi a zaoblenými měřicími plochami

Technické parametry

Dodává se	V pouzdře

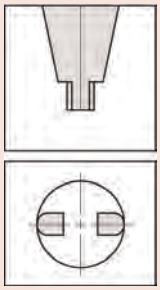

Zaoblené měřicí plochy na měření vnitřních rozměrů.

Série 533

Posuvná měřítka s noniem, zaoblenými měřicími plochami a standardními čelistmi umožňují jednoduché, metrické měření.
Nabízí následující výhody:

- S nahoře a dole umístěným noniusem pro přímé čtení u vnitřních měření bez přičítání tloušťky měřicích čelistí.
- Hlavní a noniová stupnice matně chromovány pro lepší čitelnost.

Obj. č. 533-404
Bez jemného dostavění

Metrické — S jemným dostavěním

Obj. č.	Roz. měř. [mm]	Vnitřní měření od	Max. povolená chyba indikace	Děl. stup.	Hmot. [g]
533-504	0 - 500	20,1 mm	±0,05 mm	0,02 mm	1250
533-505	0 - 750	20,1 mm	±0,07 mm	0,02 mm	1550
533-506	0 - 1000	20,1 mm	±0,08 mm	0,02 mm	3450

Obj. č.	L [mm]	a [mm]	b [mm]	c [mm]	d [mm]
533-504	680	150	15	56	25
533-505	963	150	15	56	25
533-506	1230	150	20	56	32

Metrické — Bez jemného dostavění

Obj. č.	Roz. měř. [mm]	Vnitřní měření od	Max. povolená chyba indikace	Děl. stup.	Hmot. [g]
533-404	0 - 500	20,1 mm	±0,1 mm	0,05 mm	1200
533-405	0 - 750	20,1 mm	±0,12 mm	0,05 mm	1500
533-406	0 - 1000	20,1 mm	±0,15 mm	0,05 mm	3300

Obj. č.	L [mm]	a [mm]	b [mm]	c [mm]	d [mm]
533-404	680	150	15	56	25
533-405	963	150	15	56	25
533-406	1230	150	20	56	32

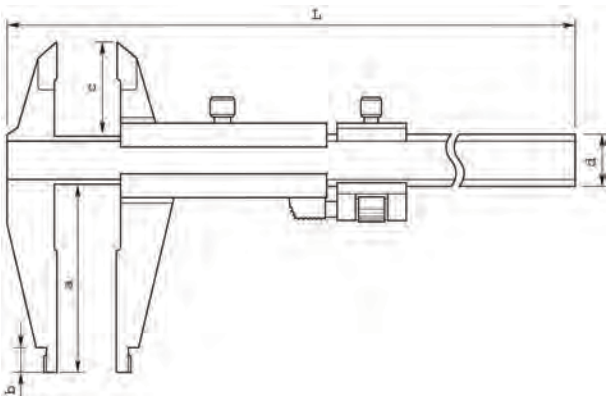

Všechny výrobky jsou určeny k prodeji konečným zákazníkům. Obrázky a nákresy výrobků jsou informativní. Popisky výrobků, zejména všechny technické parametry a specifikace, jsou závazné pouze tehdy, pokud jsou vzájemně dohodnuty. Doporučené maloobchodní ceny naleznete v samostatném ceníku.

Posuv. měřítka s noniem a zaob. měřicími plochami

Série 160

Posuvná měřítka s noniem, zaob. měř. plochami a s nebo bez jemného dostavění nabízí následující výhody:

- S nahoře umístěným offset noniusem pro přímé čtení u vnitřních měření bez přičítání tloušťky měřicích čelistí.
- Hlavní a noniová stupnice matně chromovány pro lepší čitelnost.

160-101

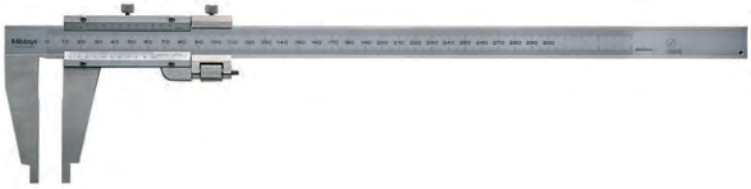

160-127

Technické parametry

Dodává se	V pouzdře

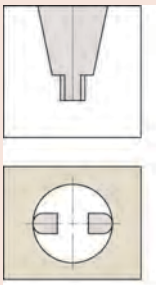

Zaoblené měřicí plochy na měření vnitřních rozměrů

Metrické

S jemným dostavěním

Obj. č.	Roz. měř. [mm]	Vnitřní měření od	Max. povolená chyba indikace	Děl. stup.
160-127	0 - 300	10,1 mm	±0,04 mm	0,02 mm
160-128	0 - 450	20,1 mm	±0,05 mm	0,02 mm
160-101	0 - 600	20,1 mm	±0,05 mm	0,02 mm
160-104	0 - 1000	20,1 mm	±0,07 mm	0,02 mm

Obj. č.	Hmot. [g]	L [mm]	a [mm]	b [mm]	c [mm]	d [mm]	e [mm]	f [m]	R [mm]
160-127	450	445	95	75	12	20	10	38	5
160-128	1200	630	125	100	18	25	14,8	6	10
160-101	1400	780	125	100	18	25	14,8	6	10
160-104	3500	1240	172	140	24	32	17	8	10

Metrické

Bez jemného dostavění

Obj. č.	Roz. měř. [mm]	Vnitřní měření od	Max. povolená chyba indikace	Děl. stup.
160-130	0 - 450	20,1 mm	±0,1 mm	0,05 mm
160-131	0 - 600	20,1 mm	±0,1 mm	0,05 mm
160-132	0 - 1000	20,1 mm	±0,15 mm	0,05 mm

Obj. č.	Hmot. [g]	L [mm]	a [mm]	b [mm]	c [mm]	d [mm]	e [mm]	f [m]	R [mm]
160-130	1100	630	125	100	18	25	14,8	6	10
160-131	1300	780	125	100	18	25	14,8	6	10
160-132	3300	1240	172	140	24	32	17	8	10

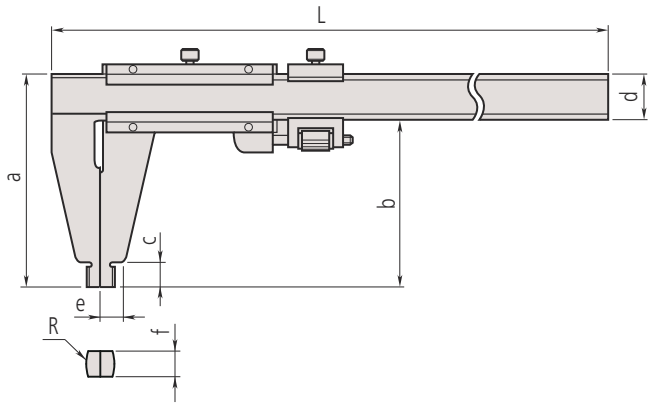

Všechny výrobky jsou určeny k prodeji konečným zákazníkům. Obrázky a nákresy výrobků jsou informativní. Popisky výrobků, zejména všechny technické parametry a specifikace, jsou závazné pouze tehdy, pokud jsou vzájemně dohodnuty. Doporučené maloobchodní ceny naleznete v samostatném ceníku.

Posuvná měřítka s noniem a dlouhými čelistmi

Technické parametry

Dodává se	V pouzdře

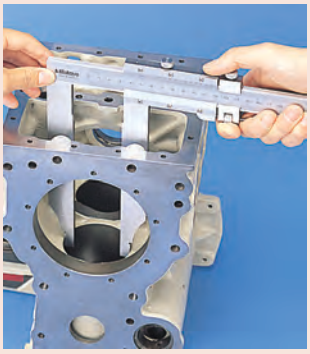

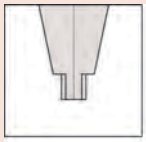

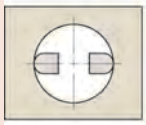

Zaoblené měřicí plochy na měření vnitřních rozměrů

Série 534

Posuvná měřítka s noniem a dlouhými čelistmi se dodávají s nebo bez jemného dostavění a jsou vhodné pro měření v těžko přístupných místech.
Nabízí následující výhody:

- Dlouhé měřicí čelisti pro měření v těžko přístupných místech.
- S horním posunutím noniové stupnice pro přímé odečítání při měření vnitřních rozměrů, bez nutnosti přidání šířky čelisti.

534-110

Metrické — S jemným dostavěním

Obj. č.	Roz. měř. [mm]	Vnitřní měření od	Max. povolená chyba indikace	Děl. stup.
534-113	0 - 300	10,1 mm	±0,04 mm	0,02 mm
534-114	0 - 500	20,1 mm	±0,06 mm	0,02 mm
534-115	0 - 750	20,1 mm	±0,08 mm	0,02 mm
534-116	0 - 1000	20,1 mm	±0,1 mm	0,02 mm

Obj. č.	Hmot. [g]	L [mm]	a [mm]	b [mm]	c [mm]	d [mm]	e [mm]	f [m]	R [mm]
534-113	460	445	110	90	12	20	7	3,8	5
534-114	1500	682	225	200	18,5	25	12	6	10
534-115	2900	995	232	200	18,5	32	12	8	10
534-116	3500	1230	232	200	18,5	32	12	8	10

Metrické — Bez jemného dostavění

Obj. č.	Roz. měř. [mm]	Vnitřní měření od	Max. povolená chyba indikace	Děl. stup.
534-109	0 - 300	10,1 mm	±0,07 mm	0,05 mm
534-110	0 - 500	20,1 mm	±0,13 mm	0,05 mm

Obj. č.	Hmot. [g]	L [mm]	a [mm]	b [mm]	c [mm]	d [mm]	e [mm]	f [m]	R [mm]
534-109	400	445	110	90	12	20	7	3,8	5
534-110	1400	682	225	200	18,5	25	12	6	10

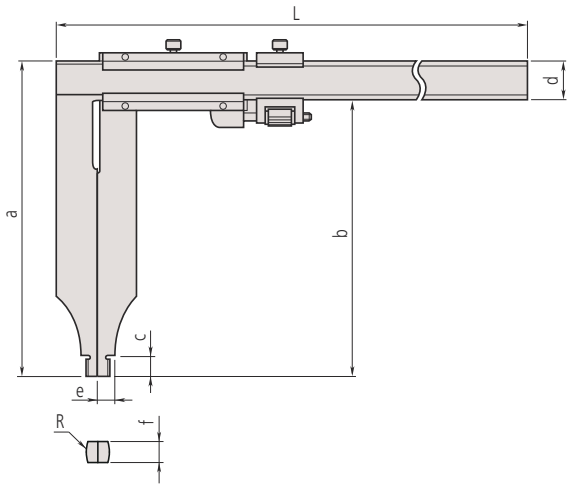

Všechny výrobky jsou určeny k prodeji konečným zákazníkům. Obrázky a nákresy výrobků jsou informativní. Popisky výrobků, zejména všechny technické parametry a specifikace, jsou závazné pouze tehdy, pokud jsou vzájemně dohodnuty. Doporučené maloobchodní ceny naleznete v samostatném ceníku.

ABSOLUTE Digimatic Posuvná měřítka s konstantní měřicí silou

Série 573

ABSOLUTE®

Tato ABSOLUTE Digimatic posuvná měřítka mají siloměr a jsou vhodná pro použití při měření plastových obrobků.
Nabízí následující výhody:

- Vzhledem k malé měřicí síle těchto posuvných měřítek jsou vhodné pro měření elastických obrobků, jako jsou plastové a gumové díly, kde nelze přesně měřit standardními posuvnými měřítky.
- Výška číslic: 9 mm (snížení únavy očí kontrastním LCD).
- ABS (ABSOLUTE) stupnice nevyžaduje žádné nastavení nulového bodu po zapnutí a také žádné omezení co se týká rychlosti odezvy.
- Mimořádně dlouhá životnost baterie.

573-191-30

Metrické

Obj. č.	Roz. měř. [mm]	Max. povolená chyba indikace	Čís. krok	Hmot. [g]
573-191-30	0 - 180	±0,05 mm	0,01 mm	253

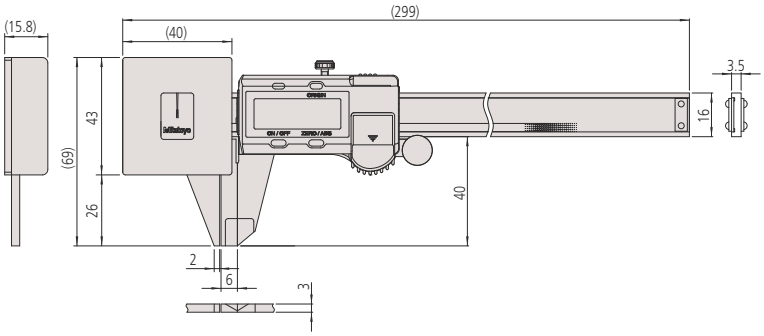

Funkce	Série 573
ORIGIN (ABS-nula)	●
ZAP/VYP	●
NULOVÁNÍ / ABS přepínání	●
Alarm slabé baterie	●
Výstup dat	●

Technické parametry

Max. rychlost odezvy	Neomezená
Zatažení čelistí	0,3 mm
Displej	LCD, výška číslic: 9 mm
Dodává se	V pouzdře, včetně 1 baterie
Životnost baterie	cca 18 000 hodin

Volitelné příslušenství

Obj. č.	Popis
959149	Digimatic kabel, přímý, s tl. DATA, 1m
959150	Digimatic kabel s tl. DATA, 2m
06AFM380C	Kabel USB Input Tool (DIGIMATIC USB), Digi/Digi2, přímý, s tl. DATA
264-620	U-WAVE fit, provedení IP67, Bezdrátový vysílač pro posuvné měřítko
264-621	U-WAVE fit, Provedení s bzučákem, Bezdrátový vysílač pro posuvná měřítka
02AZF300	Připojovací jednotka, U-WAVE fit, Standardní provedení
959143	Jednotka HOLD (zastavení)

Spotřební materiál

Obj. č.	Popis
938882	Baterie SR44 1,5V

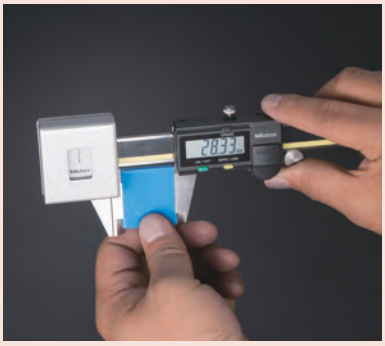

Trvale nízká měřicí síla může být zaručena pouze při měření, kdy je ukazatel mezi dvěma výchozími ryskami.

Všechny výrobky jsou určeny k prodeji konečným zákazníkům. Obrázky a nákresy výrobků jsou informativní. Popisky výrobků, zejména všechny technické parametry a specifikace, jsou závazné pouze tehdy, pokud jsou vzájemně dohodnuty. Doporučené maloobchodní ceny naleznete v samostatném ceníku.

ABSOLUTE Digimatic Posuvná měřítka pro toleranční měření

Funkce	Série 573
ORIGIN (ABS-nula)	●
ZAP/VYP	●
NULOVÁNÍ / ABS přepínání	●
Alarm slabé baterie	●
Výstup dat	●

Technické parametry

Max. rychlost odezvy	Neomezená
Zatažení čelistí	2 mm
Dodává se	V pouzdře, včetně 1 baterie
Životnost baterie	cca 18 000 hodin

Volitelné příslušenství

Obj. č.	Popis
959149	Digimatic kabel, přímý, s tl. DATA, 1m
959150	Digimatic kabel s tl. DATA, 2m
06AFM380C	Kabel USB Input Tool (DIGIMATIC USB), Digi/Digi2, přímý, s tl. DATA
264-620	U-WAVE fit, provedení IP67, Bezdrátový vysílač pro posuvné měřítko
264-621	U-WAVE fit, Provedení s bzučákem, Bezdrátový vysílač pro posuvná měřítka
02AZF310	Propojovací jednotka, U-WAVE fit, Voděodolný typ
959143	Jednotka HOLD (zastavení)

Spotřební materiál

Obj. č.	Popis
938882	Baterie SR44 1,5V

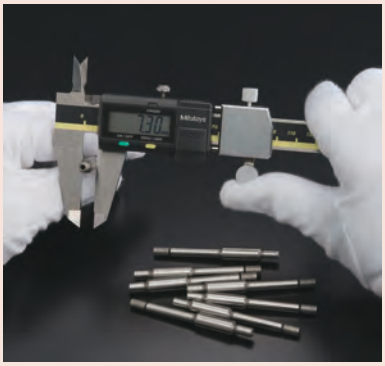

Série 573

ABSOLUTE®

Tato ABSOLUTE DIGIMATIC posuvná měřítka pro měření tolerance jsou vybavena přítlačným pružinovým mechanismem, který umožňuje rychlé a efektivní posouzení Dobrý/Zmetek, především v sériové výrobě.

- Výška číslic: 9 mm (snížení únavy očí kontrastním LCD).
- ABS (ABSOLUTE) stupnice nevyžaduje žádné nastavení nulového bodu po zapnutí a také žádné omezení co se týká rychlosti odezvy.
- Mimořádně dlouhá životnost baterie.

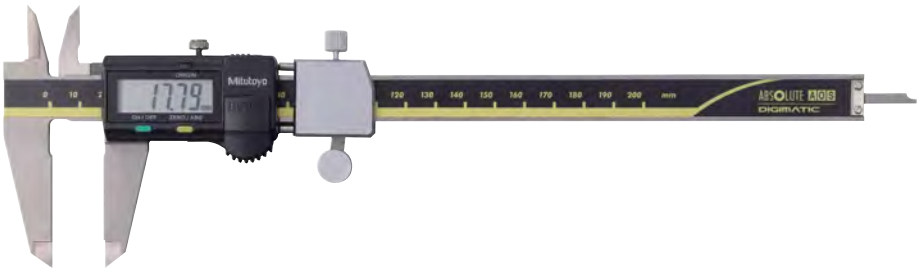

573-182-30

Metrické

Obj. č.	Roz. měř. [mm]	Max. povolená chyba indikace	Čís. krok	Hmot. [g]	L [mm]	a [mm]	b [mm]	c [mm]	d [mm]
573-181-30	0 - 100	±0,02 mm	0,01 mm	213	233	40	21	16,5	16
573-182-30	0 - 150	±0,02 mm	0,01 mm	233	290	50	24,5	20	16

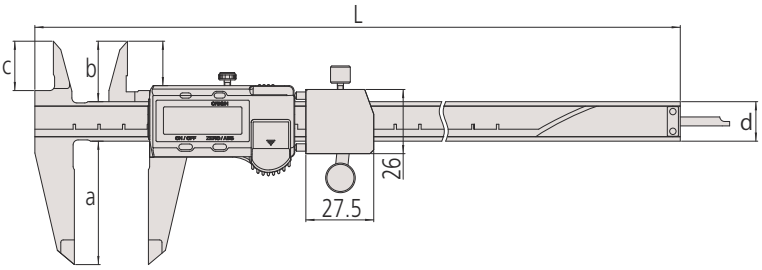

Všechny výrobky jsou určeny k prodeji konečným zákazníkům. Obrázky a nákresy výrobků jsou informativní. Popisky výrobků, zejména všechny technické parametry a specifikace, jsou závazné pouze tehdy, pokud jsou vzájemně dohodnuty. Doporučené maloobchodní ceny naleznete v samostatném ceníku.

Mitutoyo

Posuvná měřítka pro orýsování s čelistmi osazenými tvrdokovem

Série 573

Posuvná měřítka vhodná pro úlohy jemného orýsování.
Nabízí následující výhody:

- Měřicí čelisti osazené tvrdokovem, umožňující jemné orýsování na obrobku.

Safety Dust- and Water-Protected
www.tuv.com ID 2011207400

ABSOLUTE®
IP67

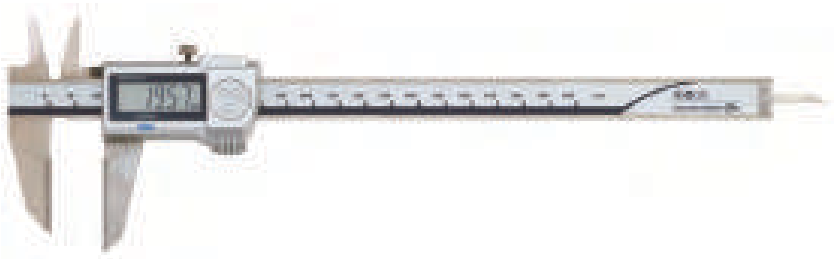

573-677-20

Metrické

Obj. č.	Roz. měř. [mm]	Max. povolená chyba indikace	Čís. krok	Hmot. [g]	L [mm]	a [mm]	b [mm]	c [mm]	d [mm]	e [mm]
573-676-20	0 - 150	±0,02 mm	0,01 mm	166	229	46	21,5	17	16	33
573-677-20	0 - 200	±0,02 mm	0,01 mm	196	288	50	25	20,5	16	43
573-679-20	0 - 300	±0,03 mm	0,01 mm	360	404	64	27,5	22	20	54

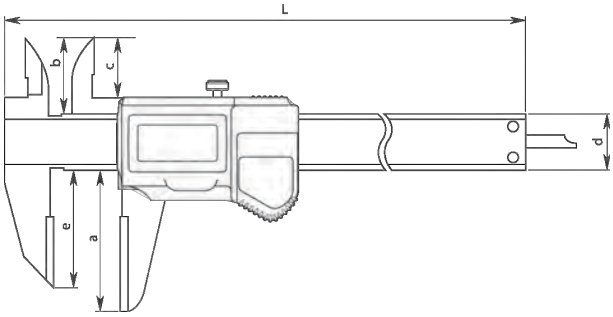

Série 536

These Calipers are designed for scribing tasks.
They offer you the following benefits:

- Carbide-tipped jaws facilitate fine scribing on workpiece.

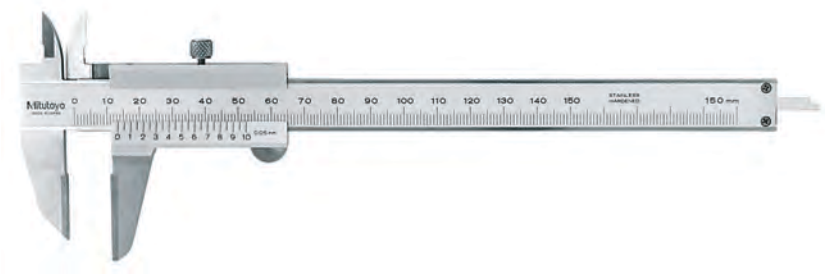

536-221

Metrické

Obj. č.	Roz. měř. [mm]	Max. povolená chyba indikace	Děl. stup.	Hmot. [g]	L [mm]	a [mm]	b [mm]	c [mm]	d [mm]	e [mm]
536-221	0 - 150	±0,05 mm	0,05 mm	150	229	40	21,5	17	16	33
536-222	0 - 200	±0,05 mm	0,05 mm	180	288	50	25	20,5	16	43
536-223	0 - 300	±0,08 mm	0,05 mm	400	403	64	27,5	22	20	54

Funkce	Série 573
ORIGIN (ABS-nula)	●
Automatické vypínání po 20 minutách nepoužívání	●
Alarm slabé baterie	●
Výstup dat	●

Technické parametry

Max. rychlost odezvy	Neomezená
Dodává se	V pouzdře, včetně 1 baterie
Životnost baterie	cca 5 let při normálním používání

Volitelné příslušenství

Obj. č.	Popis
05CZA624	Digimatic kabel s tl. DATA a ochranou IP, 1m, pro posuvná měřítka
05CZA625	Digimatic kabel s tl. DATA a ochranou IP, 2m, pro posuvná měřítka
06AFM380A	Kabel USB Input Tool (DIGIMATIC USB), Digi/Digi2, s tl. Data, ochranou IP, pro posuvná měřítka
264-620	U-WAVE fit, provedení IP67, Bezdrátový vysílač pro posuvné měřítko
264-621	U-WAVE fit, Provedení s bzučákem, Bezdrátový vysílač pro posuvná měřítka
02AZF310	Propojovací jednotka, U-WAVE fit, Voděodolný typ

Spotřební materiál

Obj. č.	Popis
938882	Baterie SR44 1,5V

Příklad použití

Technické parametry

Dodává se	V pouzdře

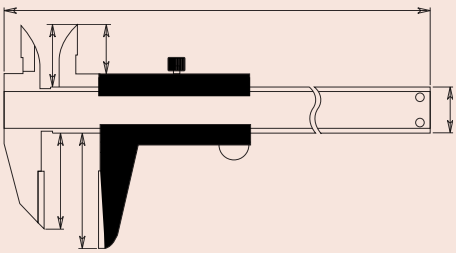

Všechny výrobky jsou určeny k prodeji konečným zákazníkům. Obrázky a nákresy výrobků jsou informativní. Popisky výrobků, zejména všechny technické parametry a specifikace, jsou závazné pouze tehdy, pokud jsou vzájemně dohodnuty. Doporučené maloobchodní ceny naleznete v samostatném ceníku.

Posuvná měřítka s odsazenými čelistmi

Funkce	Série 573
ORIGIN (ABS-nula)	●
Automatické vypínání po 20 minutách nepoužívání	●
Alarm slabé baterie	●
Výstup dat	●

Technické parametry

Max. rychlost odezvy	Neomezená
Dodává se	V pouzdře, včetně 1 baterie
Životnost baterie	cca 5 let při normálním používání

Volitelné příslušenství

Obj. č.	Popis
05CZA624	Digimatic kabel s tl. DATA a ochranou IP, 1m, pro posuvná měřítka
05CZA625	Digimatic kabel s tl. DATA a ochranou IP, 2m, pro posuvná měřítka
06AFM380A	Kabel USB Input Tool (DIGIMATIC USB), Digi/Digi2, s tl. Data, ochranou IP, pro posuvná měřítka
264-620	U-WAVE fit, provedení IP67, Bezdrátový vysílač pro posuvné měřítko
264-621	U-WAVE fit, Provedení s bzučákem, Bezdrátový vysílač pro posuvná měřítka
02AZF310	Propojovací jednotka, U-WAVE fit, Voděodolný typ

Spotřební materiál

Obj. č.	Popis
938882	Baterie SR44 1,5V

Série 573

Safety Dust- and Water-Protected
TÜVRheinland CERTIFIED
www.tuv.com ID 2011207400

ABSOLUTE
IP67

Posuvná měřítka s odsazenými čelistmi umožňují měření odstupňovaných částí dílů. Nabízí následující výhody:

- Vertikálně nastavitelná čelist může být přizpůsobená tak, aby usnadnila měření odstupňovaných a obtížně přístupných částí dílů.

573-602-20

Metrické — Bez posuvového kolečka

Obj. č.	Roz. měř. [mm]	Max. povolená chyba indikace	Čís. krok	Hmot. [g]	a [mm]	b [mm]	c [mm]	d [mm]
573-611-20	0 - 150	±0,02 mm	0,01 mm	168	95	10	40	30
573-612-20	0 - 200	±0,02 mm	0,01 mm	198	95	10	50	38,5
573-614-20	0 - 300	±0,03 mm	0,01 mm	380	135	15	64	51

Metrické — S posuvovým kolečkem

Obj. č.	Roz. měř. [mm]	Max. povolená chyba indikace	Čís. krok	Hmot. [g]	a [mm]	b [mm]	c [mm]	d [mm]
573-601-20	0 - 150	±0,02 mm	0,01 mm	168	95	10	40	30
573-602-20	0 - 200	±0,02 mm	0,01 mm	198	95	10	50	38,5
573-604-20	0 - 300	±0,03 mm	0,01 mm	970	135	15	64	51

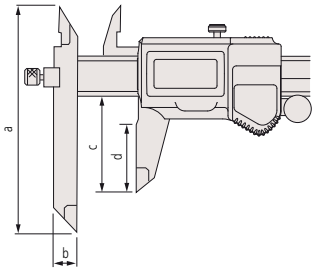

Technické parametry

Dodává se	V pouzdře

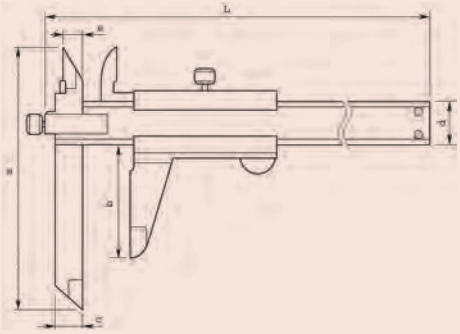

Série 536

Posuvná měřítka s odsazenými čelistmi umožňují měření odstupňovaných částí dílů. Nabízí následující výhody:

- Vertikálně nastavitelná čelist může být přizpůsobená tak, aby usnadnila měření odstupňovaných a obtížně přístupných částí dílů.

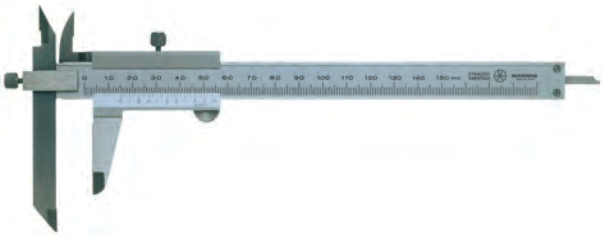

Metrické

Obj. č.	Roz. měř. [mm]	Max. povolená chyba indikace	Děl. stup.	Hmot. [g]	L [mm]	a [mm]	b [mm]	c [mm]	d [mm]	e [mm]
536-101	0 - 150	±0,05 mm	0,05 mm	150	229	95	40	10	16	7,5
536-102	0 - 200	±0,05 mm	0,05 mm	200	286	95	50	10	16	8,5
536-103	0 - 300	±0,08 mm	0,05 mm	400	403	135	64	15	20	12

Všechny výrobky jsou určeny k prodeji konečným zákazníkům. Obrázky a nákresy výrobků jsou informativní. Popisky výrobků, zejména všechny technické parametry a specifikace, jsou závazné pouze tehdy, pokud jsou vzájemně dohodnuty. Doporučené maloobchodní ceny naleznete v samostatném ceníku.

Mitutoyo

Posuvná měřítka s posunutým středem

Série 573

Posuvná měřítka s posunutým středem umožňují měření vzdálenosti od středu do středu. Nabízí následující výhody:

- Speciálně navržené pro měření vzdáleností otvorů ze středu do středu na stejných nebo posunutých místech.
- Lze také měřit od hrany do středu otvoru.

573-606-20

Metrické — Bez posuvového kolečka

Obj. č.	Roz. měř. [mm]	Čís. krok	Hmot. [g]	a [mm]	t [mm]
573-615-20	10,1 - 160	0,01 mm	157	75	3,5
573-616-20	10,1 - 210	0,01 mm	177	75	3,5
573-618-20	10,1 - 300	0,01 mm	335	100	3,8

Metrické — S posuvovým kolečkem

Obj. č.	Roz. měř. [mm]	Čís. krok	Hmot. [g]	a [mm]	t [mm]
573-605-20	10,1 - 160	0,01 mm	157	75	3,5
573-606-20	10,1 - 210	0,01 mm	177	75	3,5
573-608-20	10,1 - 300	0,01 mm	340	100	3,8

mm

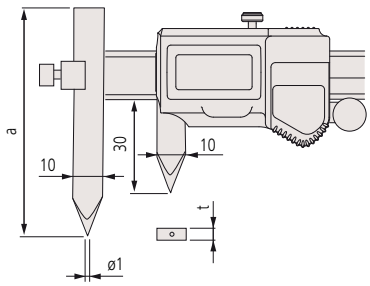

Funkce	Série 573
ORIGIN (ABS-nula)	●
Automatické vypínání po 20 minutách nepoužívání	●
Alarm slabé baterie	●
Výstup dat	●

Technické parametry

Max. rychlost odezvy	Neomezená
Dodává se	V pouzdře, včetně 1 baterie
Životnost baterie	cca 5 let při normálním používání

Volitelné příslušenství

Obj. č.	Popis
05CZA624	Digimatic kabel s tl. DATA a ochranou IP, 1m, pro posuvná měřítka
05CZA625	Digimatic kabel s tl. DATA a ochranou IP, 2m, pro posuvná měřítka
06AFM380A	Kabel USB Input Tool (DIGIMATIC USB), Digi/Digi2, s tl. Data, ochranou IP, pro posuvná měřítka
264-620	U-WAVE fit, provedení IP67, Bezdrátový vysílač pro posuvné měřítko
264-621	U-WAVE fit, Provedení s bzučákem, Bezdrátový vysílač pro posuvná měřítka
02AZF310	Propojovací jednotka, U-WAVE fit, Voděodolný typ

Spotřební materiál

Obj. č.	Popis
938882	Baterie SR44 1,5V

* 10 mm

Všechny výrobky jsou určeny k prodeji konečným zákazníkům. Obrázky a nákresy výrobků jsou informativní. Popisky výrobků, zejména všechny technické parametry a specifikace, jsou závazné pouze tehdy, pokud jsou vzájemně dohodnuty. Doporučené maloobchodní ceny naleznete v samostatném ceníku.

Posuvná měřítka s posunutým středem

Technické parametry

Dodává se	V pouzdře

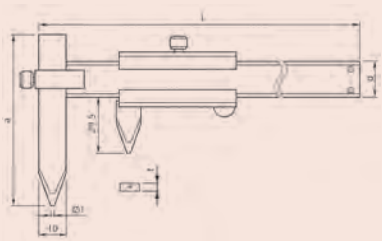

Série 536

Posuvná měřítka s posunutým středem umožňují měření vzdálenosti od středu do středu. Nabízí následující výhody:

- Pro měření vzdáleností otvorů ze středu do středu na stejných nebo posunutých místech.
- Lze také měřit od hrany do středu otvoru.

536-106

Metrické

Obj. č.	Roz. měř. [mm]	Děl. stup.	Hmot. [g]	L [mm]	a [mm]	d [mm]	t [mm]
536-105	10,1 - 150	0,05 mm	140	229	75	16	3
536-106	10,1 - 200	0,05 mm	160	282	75	16	3
536-107	10,1 - 300	0,05 mm	320	383	100	20	3,8

Posuvná měřítka s výkyvnou čelistí

Technické parametry

Dodává se	V pouzdře

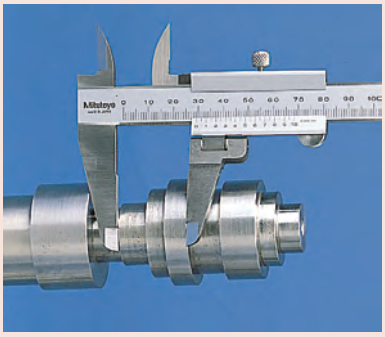

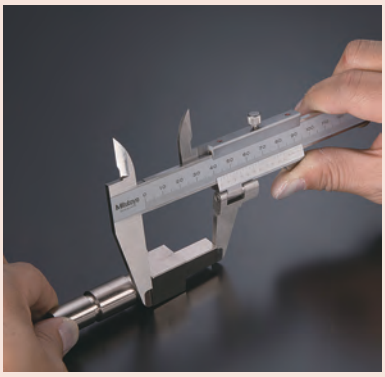

Série 536

Tato posuvná měřítka mají výkyvnou čelist. Nabízí následující výhody:

- Výkyvnou měřicí čelist lze naklápět pro změření jednotlivých osazení hřídele.
- S hloubkoměrem.

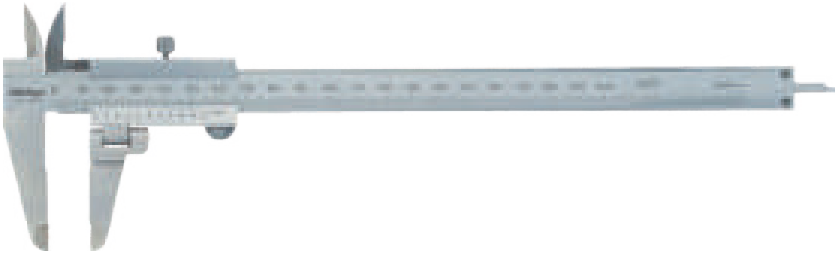

536-212

Metrické

Obj. č.	Roz. měř. [mm]	Max. povolená chyba indikace	Děl. stup.	Hmot. [g]
536-212	0 - 200	±0,05 mm	0,05 mm	190

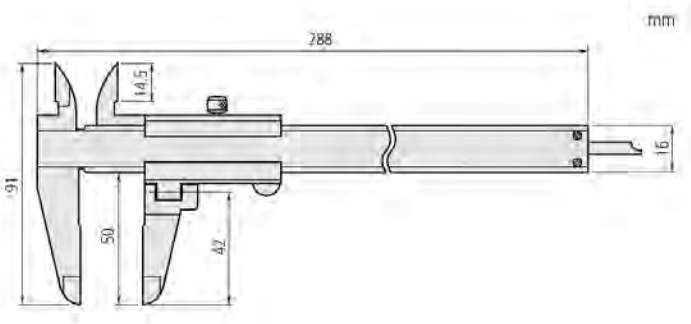

Všechny výrobky jsou určeny k prodeji konečným zákazníkům. Obrázky a nákresy výrobků jsou informativní. Popisky výrobků, zejména všechny technické parametry a specifikace, jsou závazné pouze tehdy, pokud jsou vzájemně dohodnuty. Doporučené maloobchodní ceny naleznete v samostatném ceníku.

ABSOLUTE Digimatic Posuvná měřítka s čelistmi na zadní straně pro měření středů

Série 573

ABSOLUTE DIGIMATIC posuvná měřítka s čelistmi na zadní straně nabízí následující výhody:

- Speciálně navržené k měření vzdáleností otvorů ze středu do středu nebo od hrany do středu.
- Provedení s čelistmi na zadní straně posuvné části, čímž je usnadněno čtení při měření.
- Díky funkci nastavení Offset hodnoty je možné přímé čtení kroku měření.

Safety Dust- and Water-Protected
www.tuv.com ID 2011207400

ABSOLUTE IP67

573-716-20
Provedení střed-střed

573-718-20
Provedení hrana-střed

Metrické — Provedení střed-střed

Obj. č.	Roz. měř. [mm]	Čís. krok	Hmot. [g]
573-716-20	10,1 - 200	0,01 mm	465
573-717-20	10,1 - 300	0,01 mm	550

Metrické — Provedení hrana-střed

Obj. č.	Roz. měř. [mm]	Čís. krok	Hmot. [g]
573-718-20	10,1 - 200	0,01 mm	470
573-719-20	10,1 - 300	0,01 mm	555

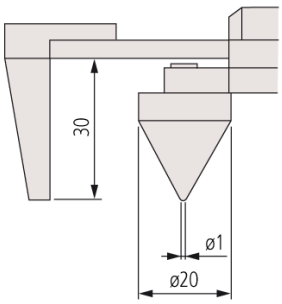

573-718-20
573-719-20

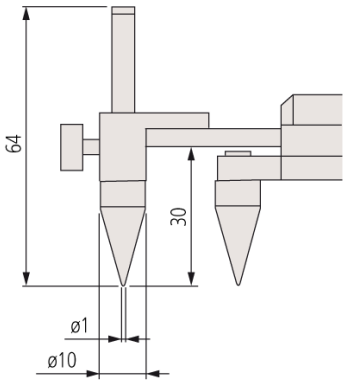

573-716-20
573-717-20

Funkce	Série 573
ORIGIN (ABS-nula)	●
NULOVÁNÍ / ABS přepínání	●
Alarm slabé baterie	●
Výstup dat	●

Technické parametry

Max. rychlost odezvy	Neomezená
Dodává se	V pouzdře, včetně 1 baterie
Životnost baterie	cca 5 let při normálním používání

Volitelné příslušenství

Obj. č.	Popis
05CZA624	Digimatic kabel s tl. DATA a ochranou IP, 1m, pro posuvná měřítka
05CZA625	Digimatic kabel s tl. DATA a ochranou IP, 2m, pro posuvná měřítka
06AFM380A	Kabel USB Input Tool (DIGIMATIC USB), Digi/Digi2, s tl. Data, ochranou IP, pro posuvná měřítka
02AZD790A	Propojovací kabel A pro U-WAVE-T, s tl. DATA, pro posuvná měřítka s IP ochranou
02AZD880G	U-WAVE-T, provedení s bzučákem, Bezdrátový vysílač
02AZD730G	U-WAVE-T, IP67, Bezdrátový vysílač

Spotřební materiál

Obj. č.	Popis
938882	Baterie SR44 1,5V

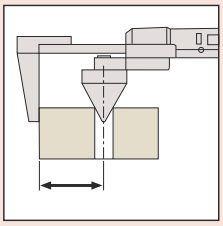

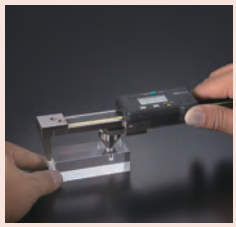

Provedení od hrany do středu

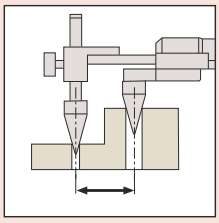

Provedení střed-střed

Všechny výrobky jsou určeny k prodeji konečným zákazníkům. Obrázky a nákresy výrobků jsou informativní. Popisky výrobků, zejména všechny technické parametry a specifikace, jsou závazné pouze tehdy, pokud jsou vzájemně dohodnuty. Doporučené maloobchodní ceny naleznete v samostatném ceníku.

Posuvná měřítka se špičatými čelistmi

Funkce	Série 573
ORIGIN (ABS-nula)	●
Automatické vypínání po 20 minutách nepoužívání	●
Alarm slabé baterie	●
Výstup dat	●

Technické parametry

Max. rychlost odezvy	Neomezená
Dodává se	V pouzdře, včetně 1 baterie
Životnost baterie	cca 5 let při normálním používání

Volitelné příslušenství

Obj. č.	Popis
05CZA624	Digimatic kabel s tl. DATA a ochranou IP, 1m, pro posuvná měřítka
05CZA625	Digimatic kabel s tl. DATA a ochranou IP, 2m, pro posuvná měřítka
06AFM380A	Kabel USB Input Tool (DIGIMATIC USB), Digi/Digi2, s tl. Data, ochranou IP, pro posuvná měřítka
264-620	U-WAVE fit, provedení IP67, Bezdrátový vysílač pro posuvné měřítko
264-621	U-WAVE fit, Provedení s bzučákem, Bezdrátový vysílač pro posuvná měřítka
02AZF310	Propojovací jednotka, U-WAVE fit, Voděodolný typ

Spotřební materiál

Obj. č.	Popis
938882	Baterie SR44 1,5V

Technické parametry

Dodává se	V pouzdře

mm

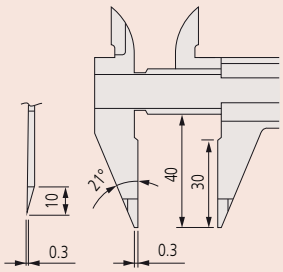

Série 573

Tato posuvná měřítka mají extrémně jemně broušené měřicí čelisti.
Nabízí následující výhody:

- Provedení s tenkými čelistmi zapadajícími lépe do velmi malých drážek, takže dříve obtížně proveditelná měření jsou jednodušeji proveditelná.

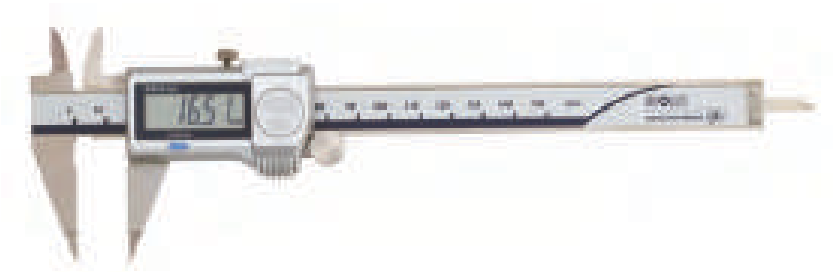

573-621-20
Tenké měřicí čelisti

Metrické — Tenké měřicí čelisti

Obj. č.	Roz. měř. [mm]	Posuvové kolečko	Max. povolená chyba indikace	Čís. krok	Hmot. [g]
573-621-20	0 - 150	●	±0,02 mm	0,01 mm	163
573-622-20	0 - 150		±0,02 mm	0,01 mm	163

Metrické — Tenké měřicí čelisti

Obj. č.	Roz. měř. [mm]	Posuvové kolečko	Max. povolená chyba indikace	Čís. krok	Hmot. [g]
573-625-20	0 - 150	●	±0,02 mm	0,01 mm	163
573-626-20	0 - 150		±0,02 mm	0,01 mm	163

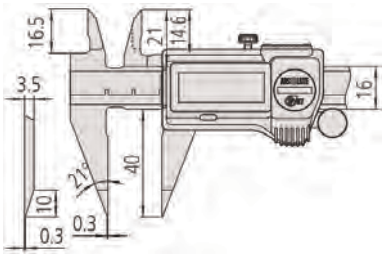

Fine measuring jaws

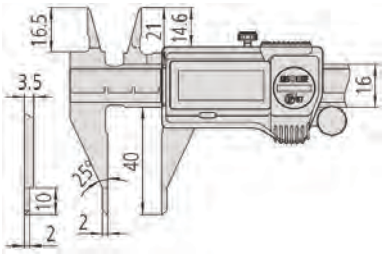

Pointed measuring jaws

Série 536

Tato posuvná měřítka s noniem mají extrémně jemně broušené měřicí čelisti.
Nabízí následující výhody:

- Provedení s tenkými čelistmi zapadajícími lépe do velmi malých drážek, takže dříve obtížně proveditelná měření jsou jednodušeji proveditelná.

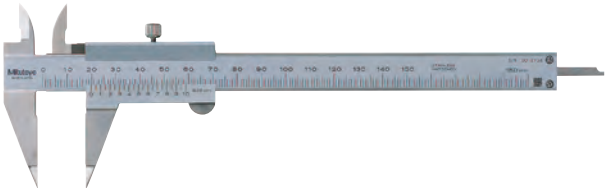

536-121

Metrické

Obj. č.	Roz. měř. [mm]	Max. povolená chyba indikace	Děl. stup.	Hmot. [g]
536-121	0 - 150	±0,05 mm	0,05 mm	150

Všechny výrobky jsou určeny k prodeji konečným zákazníkům. Obrázky a nákresy výrobků jsou informativní. Popisky výrobků, zejména všechny technické parametry a specifikace, jsou závazné pouze tehdy, pokud jsou vzájemně dohodnuty. Doporučené maloobchodní ceny naleznete v samostatném ceníku.

Posuvná měřítka s čelistmi ve tvaru ostří

Série 573

Safety Dust- and Water-Protected
www.tuv.com ID 2011207400

ABSOLUTE®
IP67

Posuvná měřítka s čelistmi ve tvaru ostří se vyznačují tenkými měřicími čelistmi.
Nabízí následující výhody:

- Tenké měřicí čelisti zapadající do velmi malých drážek, čímž se dříve obtížná měření stávají jednoduššími a snažšími.
- Měřicí čelisti pro vnější měření jsou osazeny tvrdokovem.

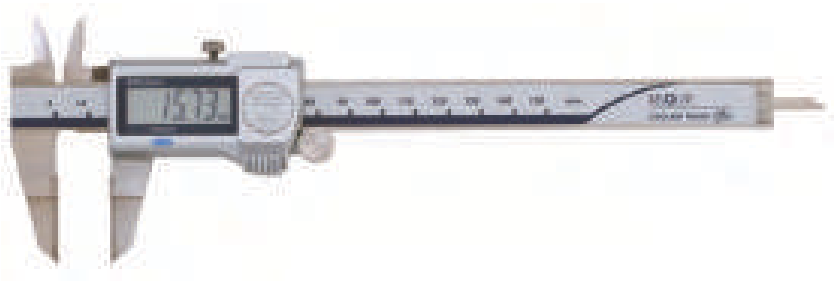

573-634-20

Metrické

Obj. č.	Roz. měř. [mm]	Posuvové kolečko	Max. povolená chyba indikace	Čís. krok	Hmot. [g]
573-634-20	0 - 150	●	±0,02 mm	0,01 mm	168
573-635-20	0 - 150		±0,02 mm	0,01 mm	168

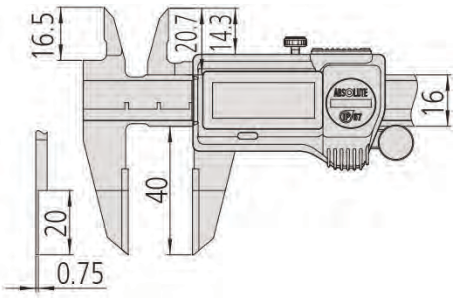

Funkce	Série 573
ORIGIN (ABS-nula)	●
Automatické vypínání po 20 minutách nepoužívání	●
Alarm slabé baterie	●
Výstup dat	●

Technické parametry

Max. rychlost odezvy	Neomezená
Dodává se	V pouzdře, včetně 1 baterie
Životnost baterie	cca 5 let při normálním používání

Volitelné příslušenství

Obj. č.	Popis
05CZA624	Digimatic kabel s tl. DATA a ochranou IP, 1m, pro posuvná měřítka
05CZA625	Digimatic kabel s tl. DATA a ochranou IP, 2m, pro posuvná měřítka
06AFM380A	Kabel USB Input Tool (DIGIMATIC USB), Digi/Digi2, s tl. Data, ochranou IP, pro posuvná měřítka
264-620	U-WAVE fit, provedení IP67, Bezdrátový vysílač pro posuvné měřítko
264-621	U-WAVE fit, Provedení s bzučákem, Bezdrátový vysílač pro posuvná měřítka
02AZF310	Propojovací jednotka, U-WAVE fit, Voděodolný typ

Spotřební materiál

Obj. č.	Popis
938882	Baterie SR44 1,5V

Série 536

Posuvná měřítka s čelistmi ve tvaru ostří se vyznačují tenkými měřicími čelistmi. Nabízí následující výhody:

- Tenké měřicí čelisti zapadající do velmi malých drážek, čímž se dříve obtížná měření stávají jednoduššími a snažšími.
- Měřicí čelisti pro vnější měření jsou osazeny tvrdokovem.

536-134

Metrické

Obj. č.	Roz. měř. [mm]	Max. povolená chyba indikace	Děl. stup.	Hmot. [g]	L [mm]	a [mm]	b [mm]	c [mm]	d [mm]	e [mm]
536-134	0 - 150	±0,05 mm	0,05 mm	140	229	20	40	0,75	16	3
536-135	0 - 200	±0,05 mm	0,05 mm	180	286	25	50	0,75	16	3
536-136	0 - 300	±0,08 mm	0,05 mm	420	403	30	64	1	16	3,8

Technické parametry

Dodává se	V pouzdře

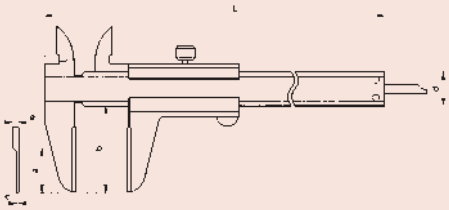

Všechny výrobky jsou určeny k prodeji konečným zákazníkům. Obrázky a nákresy výrobků jsou informativní. Popisky výrobků, zejména všechny technické parametry a specifikace, jsou závazné pouze tehdy, pokud jsou vzájemně dohodnuty. Doporučené maloobchodní ceny naleznete v samostatném ceníku.

Posuvná měřítka pro měření v drážkách

Série 573

Tyto posuvná měřítka pro měření v drážkách jsou vhodná pro měření v těžko přístupných místech.
Nabízí následující výhody:

- Umožňují měřit tloušťky stěn uvnitř otvorů a prohlubní.

Technické parametry

Dodává se	V pouzdře, včetně 1 baterie

Volitelné příslušenství

Obj. č.	Popis
05CZA624	Digimatic kabel s tl. DATA a ochranou IP, 1m, pro posuvná měřítka
05CZA625	Digimatic kabel s tl. DATA a ochranou IP, 2m, pro posuvná měřítka
06AFM380A	Kabel USB Input Tool (DIGIMATIC USB), Digi/Digi2, s tl. Data, ochranou IP, pro posuvná měřítka
264-620	U-WAVE fit, provedení IP67, Bezdrátový vysílač pro posuvné měřítko
264-621	U-WAVE fit, Provedení s bzučákem, Bezdrátový vysílač pro posuvná měřítka
02AZF310	Propojovací jednotka, U-WAVE fit, Voděodolný typ

Spotřební materiál

Obj. č.	Popis
938882	Baterie SR44 1,5V

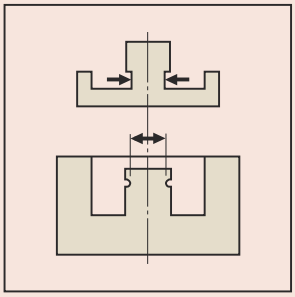

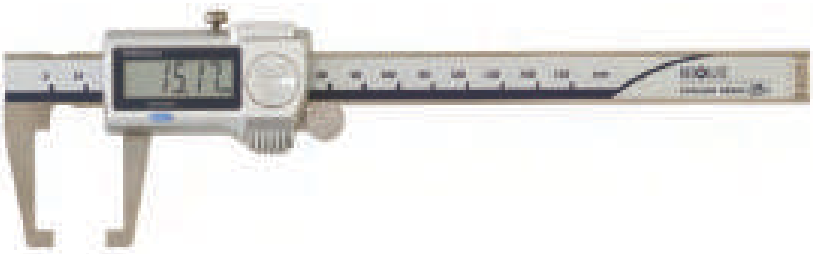

573-651-20

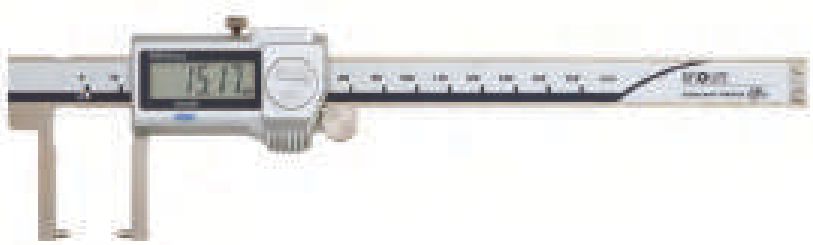

573-652-20
Provedení se špičatými hroty

Metrické

Obj. č.	Roz. měř. [mm]	Posuvové kolečko	Max. povolená chyba indikace	Čís. krok	Hmot. [g]
573-651-20	0 - 150	Ano	±0,03 mm	0,01 mm	157
573-653-20	0 - 150		±0,03 mm	0,01 mm	157

Metrické Provedení se špičatými hroty

Obj. č.	Roz. měř. [mm]	Posuvové kolečko	Max. povolená chyba indikace	Čís. krok	Hmot. [g]
573-652-20	0 - 150	Ano	±0,03 mm	0,01 mm	157
573-654-20	0 - 150		±0,03 mm	0,01 mm	157

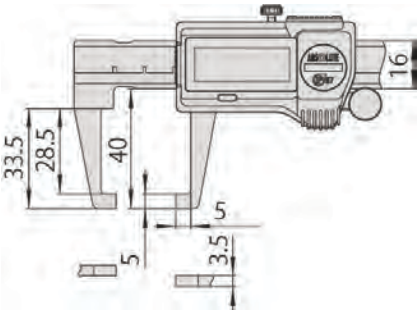

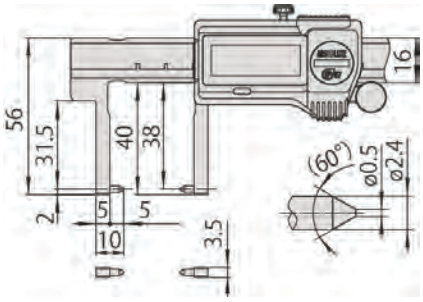

Provedení se špičatými hroty

Všechny výrobky jsou určeny k prodeji konečným zákazníkům. Obrázky a nákresy výrobků jsou informativní. Popisky výrobků, zejména všechny technické parametry a specifikace, jsou závazné pouze tehdy, pokud jsou vzájemně dohodnuty. Doporučené maloobchodní ceny naleznete v samostatném ceníku.

Posuvná měřítka pro měření v drážkách

Série 536

Tyto posuvná měřítka pro měření v drážkách jsou vhodná pro měření v těžko přístupných místech. Nabízí následujicí výhody:

- Umožňují měřit tloušťky stěn uvnitř otvorů a prohlubní.

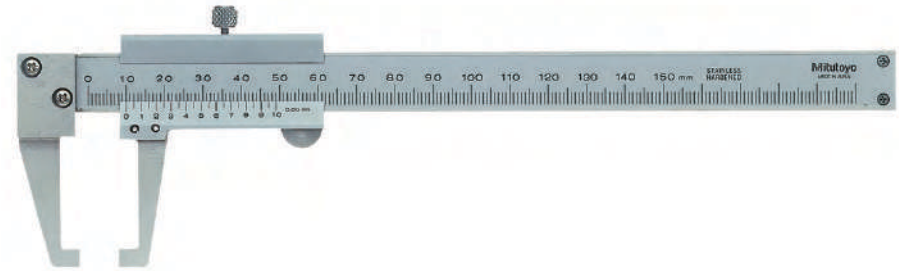

536-151

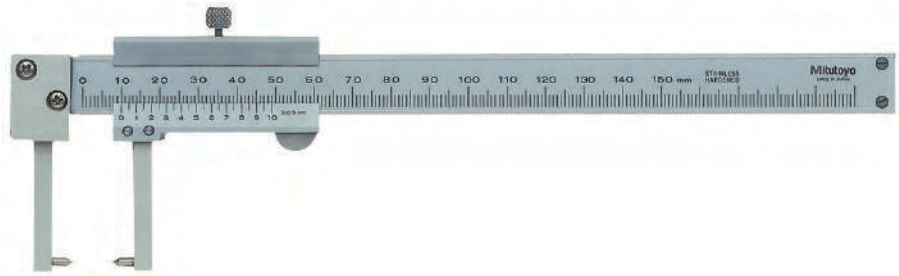

536-152
Provedení se špičatými hroty

Technické parametry

Dodává se	V pouzdře

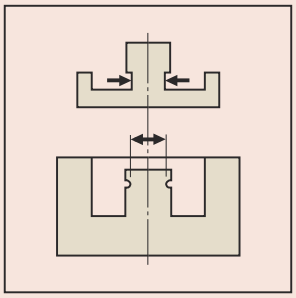

Metrické

Obj. č.	Roz. měř. [mm]	Max. povolená chyba indikace	Děl. stup.	Hmot. [g]
536-151	0 - 150	±0,05 mm	0,05 mm	140

Metrické

Provedení se špičatými hroty

Obj. č.	Roz. měř. [mm]	Max. povolená chyba indikace	Děl. stup.	Hmot. [g]	L [mm]	a [mm]	b [mm]	c [mm]	d [mm]	e [mm]
536-152	0 - 150	±0,05 mm	0,05 mm	140	229	38	5	5	16	2

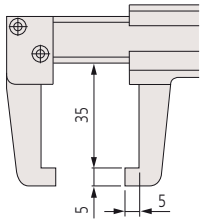

536-151

mm

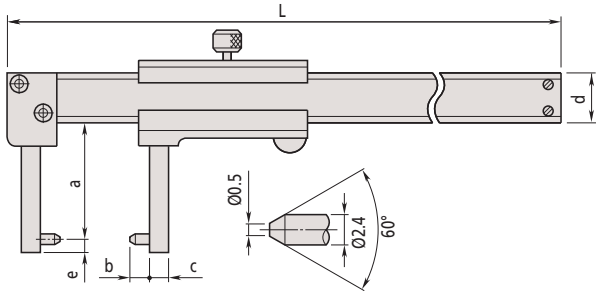

536-152
Provedení se špičatými hroty

Všechny výrobky jsou určeny k prodeji konečným zákazníkům. Obrázky a nákresy výrobků jsou informativní. Popisky výrobků, zejména všechny technické parametry a specifikace, jsou závazné pouze tehdy, pokud jsou vzájemně dohodnuty. Doporučené maloobchodní ceny naleznete v samostatném ceníku.

Posuvná měřítka s čelistmi s nožovou hranou

Funkce	Série 573
ORIGIN (ABS-nula)	●
Automatické vypínání po 20 minutách nepoužívání	●
Alarm slabé baterie	●
Výstup dat	●

Technické parametry

Max. rychlost odezvy	Neomezená
Dodává se	V pouzdře, včetně 1 baterie
Životnost baterie	cca 5 let při normálním používání

Volitelné příslušenství

Obj. č.	Popis
05CZA624	Digimatic kabel s tl. DATA a ochranou IP, 1m, pro posuvná měřítka
05CZA625	Digimatic kabel s tl. DATA a ochranou IP, 2m, pro posuvná měřítka
06AFM380A	Kabel USB Input Tool (DIGIMATIC USB), Digi/Digi2, s tl. Data, ochranou IP, pro posuvná měřítka
02AZD880G	U-WAVE-T, provedení s bzučákem, Bezdrátový vysílač
02AZD730G	U-WAVE-T, IP67, Bezdrátový vysílač
02AZD790A	Propojovací kabel A pro U-WAVE-T, s tl. DATA, pro posuvná měřítka s IP ochranou

Spotřební materiál

Obj. č.	Popis
938882	Baterie SR44 1,5V

Série 573

Tato digitální posuvná měřítka v provedení s čelistmi s nožovou hranou nabízí následující výhody:

- Speciálně navržená pro měření uvnitř těžko přístupných míst.
- S dlouhými úzkými měřicími čelistmi na vnitřní měření.

573-642-20

Metrické

Obj. č.	Roz. měř. [mm]	Posuvové kolečko	Čís. krok	Hmot. [g]
573-642-20	10,1 - 200	●	0,01 mm	227
573-643-20	10,1 - 200		0,01 mm	227

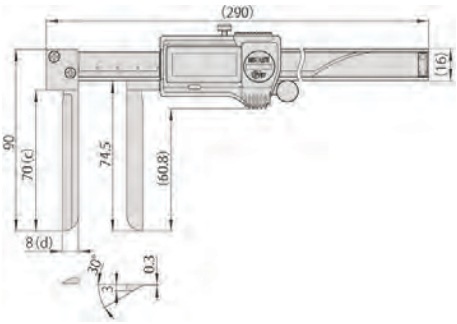

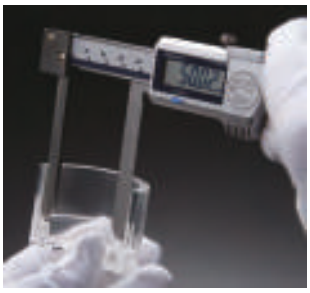

Technické parametry

Dodává se	V pouzdře

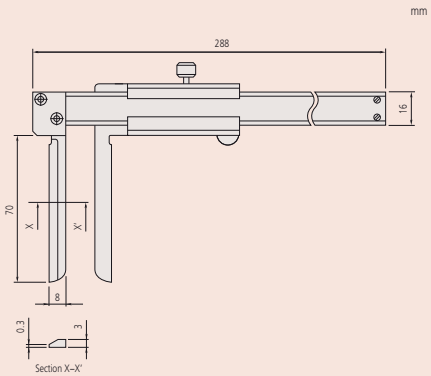

Série 536

Tato analogová posuvná měřítka v provedení s čelistmi s nožovou hranou nabízí následující výhody:

- Speciálně navržená pro měření uvnitř těžko přístupných míst.
- S dlouhými úzkými měřicími čelistmi na vnitřní měření.

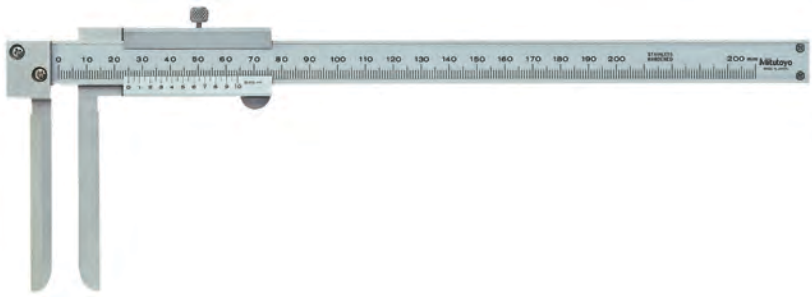

536-142

Metrické

Obj. č.	Roz. měř. [mm]	Děl. stup.	Hmot. [g]
536-142	10,1 - 200	0,05 mm	210

Všechny výrobky jsou určeny k prodeji konečným zákazníkům. Obrázky a nákresy výrobků jsou informativní. Popisky výrobků, zejména všechny technické parametry a specifikace, jsou závazné pouze tehdy, pokud jsou vzájemně dohodnuty. Doporučené maloobchodní ceny naleznete v samostatném ceníku.

Posuvná měřítka s úzkými čelistmi pro měření vnitřních rozměrů

Série 573

Posuvná měřítka s úzkými čelistmi umožňují měření vnitřních drážek.
- Speciálně navržené pro měření uvnitř těžko přístupných míst.

Safety Dust- and Water-Protected
www.tuv.com ID 2011207400

ABSOLUTE®
IP67

573-645-20

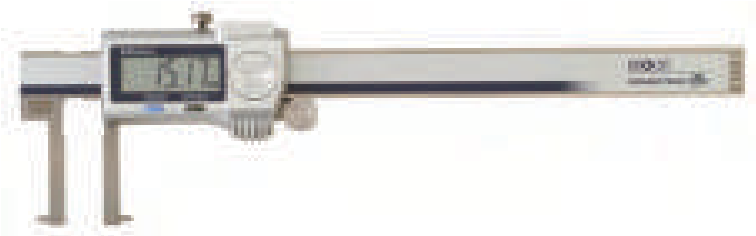

573-646-20
Provedení se špičatými hroty

Metrické

Obj. č.	Roz. měř. [mm]	Posuvové kolečko	Čís. krok	Hmot. [g]
573-645-20	10,1 - 160	●	0,01 mm	147
573-647-20	10,1 - 160		0,01 mm	147

Metrické Provedení se špičatými hroty

Obj. č.	Roz. měř. [mm]	Posuvové kolečko	Čís. krok	Hmot. [g]
573-646-20	20,1 - 170	●	0,01 mm	157
573-648-20	20,1 - 170		0,01 mm	157

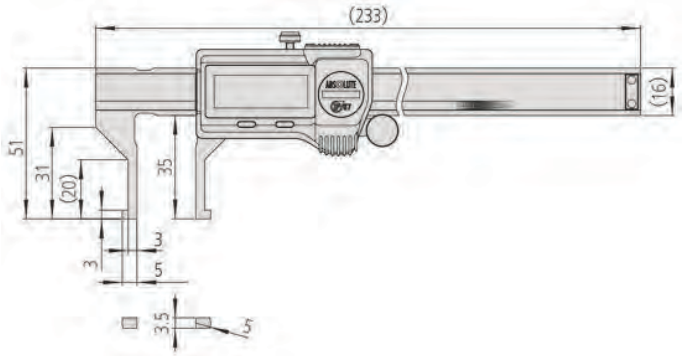

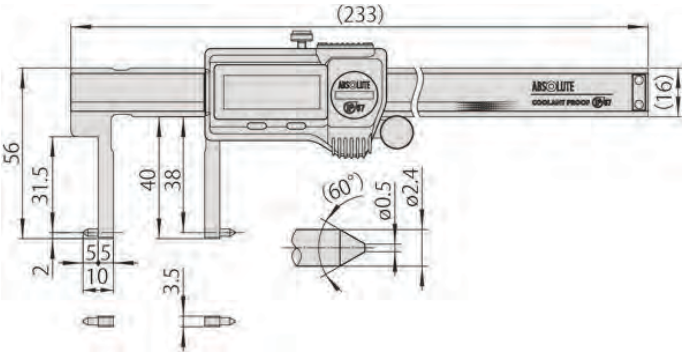

Funkce	Série 573
ORIGIN (ABS-nula)	●
Automatické vypínání po 20 minutách nepoužívání	●
Alarm slabé baterie	●
Výstup dat	●

Technické parametry

Max. rychlost odezvy	Neomezená
Dodává se	V pouzdře, včetně 1 baterie
Životnost baterie	cca 5 let při normálním používání

Volitelné příslušenství

Obj. č.	Popis
05CZA624	Digimatic kabel s tl. DATA a ochranou IP, 1m, pro posuvná měřítka
05CZA625	Digimatic kabel s tl. DATA a ochranou IP, 2m, pro posuvná měřítka
06AFM380A	Kabel USB Input Tool (DIGIMATIC USB), Digi/Digi2, s tl. Data, ochranou IP, pro posuvná měřítka
264-620	U-WAVE fit, provedení IP67, Bezdrátový vysílač pro posuvné měřítko
264-621	U-WAVE fit, Provedení s bzučákem, Bezdrátový vysílač pro posuvná měřítka
02AZF310	Propojovací jednotka, U-WAVE fit, Voděodolný typ

Spotřební materiál

Obj. č.	Popis
938882	Baterie SR44 1,5V

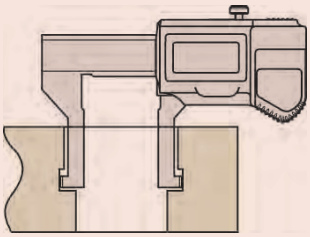

* 20 mm

Všechny výrobky jsou určeny k prodeji konečným zákazníkům. Obrázky a nákresy výrobků jsou informativní. Popisky výrobků, zejména všechny technické parametry a specifikace, jsou závazné pouze tehdy, pokud jsou vzájemně dohodnuty. Doporučené maloobchodní ceny naleznete v samostatném ceníku.

Posuvná měřítka s úzkými čelistmi pro měření vnitřních rozměrů

Technické parametry

Dodává se	V pouzdře

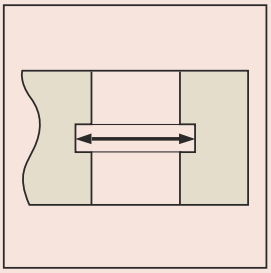

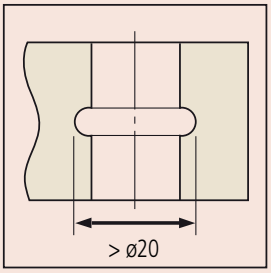

Série 536

- Speciálně navržené pro měření uvnitř těžko přístupných míst.

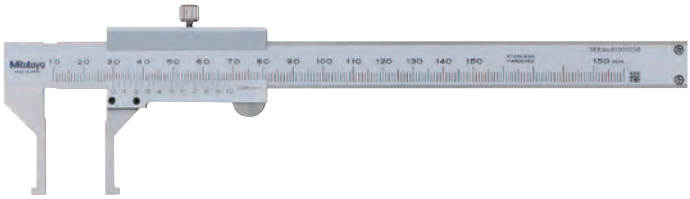

536-145

536-146
Provedení se špičatými hroty

Metrické

Obj. č.	Roz. měř. [mm]	Děl. stup.	Hmot. [g]
536-145	10,1 - 150	0,05 mm	130

Metrické — Provedení se špičatými hroty

Obj. č.	Roz. měř. [mm]	Děl. stup.	Hmot. [g]	L [mm]	c [mm]	d [mm]	e [mm]	f [m]	g [mm]	H [mm]
536-146	20,1 - 150	0,05 mm	140	229	38	31	5	5	2	16
536-147	30,1 - 300	0,05 mm	370	403	98	89	5	10	2	20
536-148	70,1 - 450	0,05 mm	1.250	610	145	136	10	25	5	25
536-149	70,1 - 600	0,05 mm	1.430	750	145	136	10	25	5	25

mm

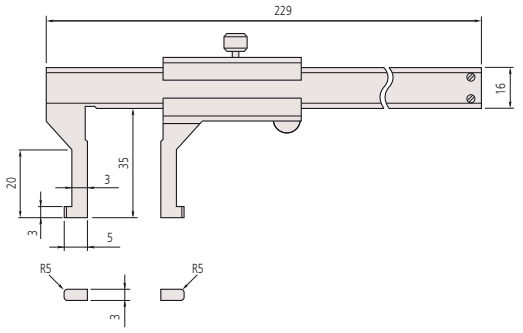

536-145

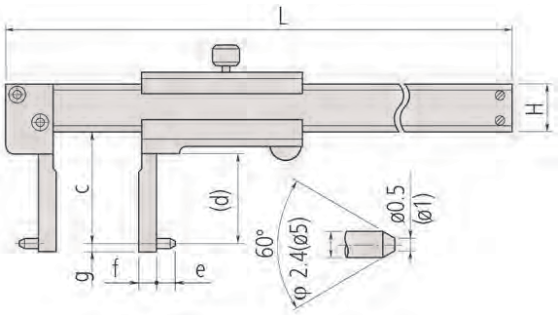

Provedení se špičatými hroty

Všechny výrobky jsou určeny k prodeji konečným zákazníkům. Obrázky a nákresy výrobků jsou informativní. Popisky výrobků, zejména všechny technické parametry a specifikace, jsou závazné pouze tehdy, pokud jsou vzájemně dohodnuty. Doporučené maloobchodní ceny naleznete v samostatném ceníku.

Posuvná měřítka na měření tlouštěk stěn trubek

Série 573

Posuvná měřítka na měření tlouštěk stěn trubek jsou speciálně navrženy pro kruhově tvarované díly.
Nabízí následující výhody:

- Měřicí čelist ve tvaru tenkého válečku umožňuje měřit tloušťky stěn trubek.

573-661-20

Metrické

Obj. č.	Roz. měř. [mm]	Posuvové kolečko	Max. povolená chyba indikace	Čís. krok	Hmot. [g]
573-661-20	0 - 150	●	±0,05 mm	0,01 mm	167
573-662-20	0 - 150		±0,05 mm	0,01 mm	167

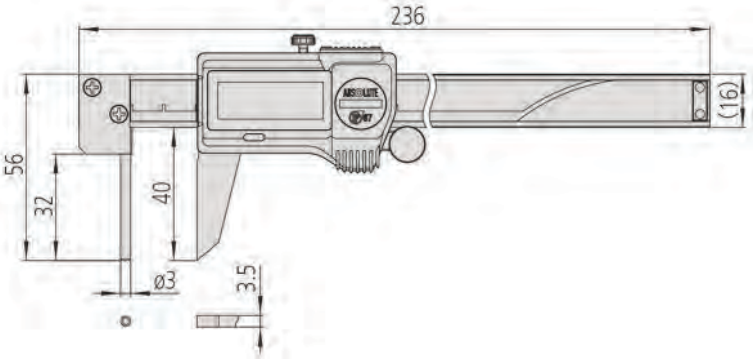

Funkce	Série 573
ORIGIN (ABS-nula)	●
Automatické vypínání po 20 minutách nepoužívání	●
Alarm slabé baterie	●
Výstup dat	●

Technické parametry

Max. rychlost odezvy	Neomezená
Dodává se	V pouzdře, včetně 1 baterie
Životnost baterie	cca 5 let při normálním používání

Volitelné příslušenství

Obj. č.	Popis
05CZA624	Digimatic kabel s tl. DATA a ochranou IP, 1m, pro posuvná měřítka
05CZA625	Digimatic kabel s tl. DATA a ochranou IP, 2m, pro posuvná měřítka
06AFM380A	Kabel USB Input Tool (DIGIMATIC USB), Digi/Digi2, s tl. Data, ochranou IP, pro posuvná měřítka
264-620	U-WAVE fit, provedení IP67, Bezdrátový vysílač pro posuvné měřítko
264-621	U-WAVE fit, Provedení s bzučákem, Bezdrátový vysílač pro posuvná měřítka
02AZF310	Propojovací jednotka, U-WAVE fit, Voděodolný typ

Spotřební materiál

Obj. č.	Popis
938882	Baterie SR44 1,5V

Série 536

Posuvná měřítka na měření tlouštěk stěn trubek jsou speciálně navrženy pro kruhově tvarované díly. Nabízí následující výhody:

- Měřicí čelist ve tvaru tenkého válečku umožňuje měřit tloušťky stěn trubek.

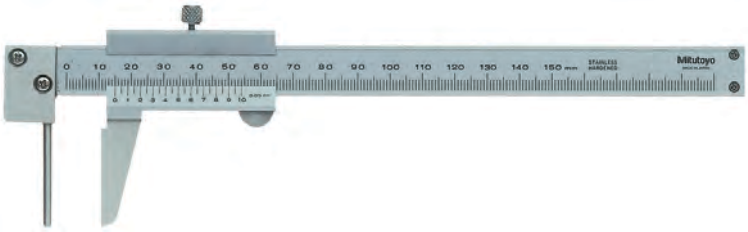

536-161

Metrické

Obj. č.	Roz. měř. [mm]	Max. povolená chyba indikace	Děl. stup.	Hmot. [g]
536-161	0 - 150	±0,05 mm	0,05 mm	150

Technické parametry

Dodává se	V pouzdře

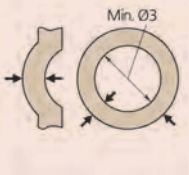

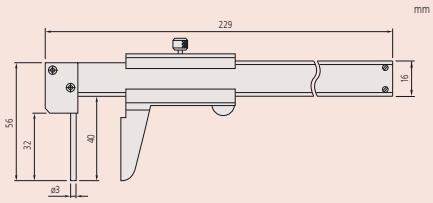

Všechny výrobky jsou určeny k prodeji konečným zákazníkům. Obrázky a nákresy výrobků jsou informativní. Popisky výrobků, zejména všechny technické parametry a specifikace, jsou závazné pouze tehdy, pokud jsou vzájemně dohodnuty. Doporučené maloobchodní ceny naleznete v samostatném ceníku.

Posuvná měřítka s čelistí s háčkem

Technické parametry

Dodává se	V pouzdře

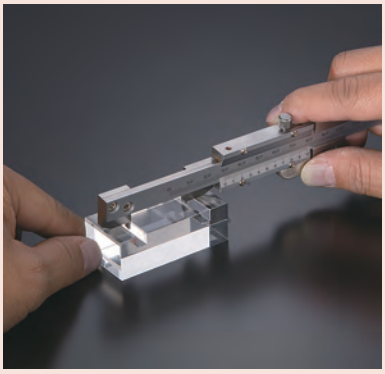

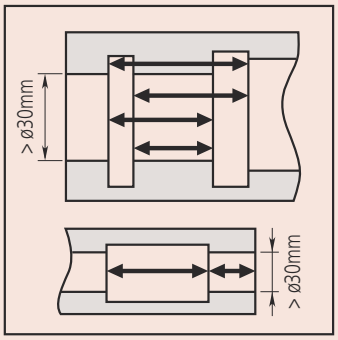

Série 536

Posuvná měřítka s čelistí s háčkem jsou vhodná pro měření vnitřních příčných drážek, ploch vnitřních otvorů a prohlubní.

536-171

536-172

Metrické

Obj. č.	Roz. měř. [mm]	Max. povolená chyba indikace	Děl. stup.	Hmot. [g]	L [mm]
536-171	0 - 200	±0,03 mm	0,02 mm	170	320
536-172	0 - 200	±0,03 mm	0,02 mm	200	320

Obj. č.	a [mm]	b [mm]	c [mm]	d [mm]	e [mm]	f [m]	g [mm]
536-171	28			12	4	5	3,5
536-172	28	28,5	20	12	4	1	3,5

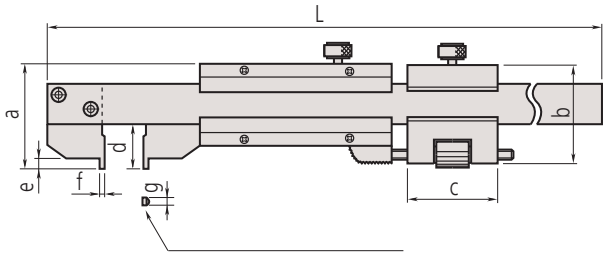

Měřicí plochy:
Obj. č. 536-171: Poloměr 5 mm
Obj. č. 536-172: Ploché

Všechny výrobky jsou určeny k prodeji konečným zákazníkům. Obrázky a nákresy výrobků jsou informativní. Popisky výrobků, zejména všechny technické parametry a specifikace, jsou závazné pouze tehdy, pokud jsou vzájemně dohodnuty. Doporučené maloobchodní ceny naleznete v samostatném ceníku.

Volitelné příslušenství pro posuvná měřítka

Hloubkoměrné můstky pro posuvná měřítka

Hloubkoměrné můstky pro posuvná měřítka jsou volitelným příslušenstvím.
Nabízí následující výhody:

- Pro posuvná měřítka digitální, s noniem i kruhovým číselníkem, která mají hloubkoměr.
- Jemně broušená základna.
- Bezpečnostní upínací svorka.

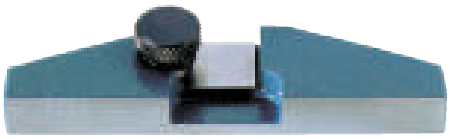

050084-10

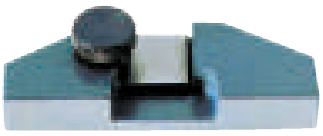

050083-10

Metrické

Obj. č.	Měřicí rozsahy použitelných posuvných měřítek	Hmot. [g]	a [mm]	b [mm]	c [mm]	d [mm]	e [mm]
050083-10	100, 150 a 200 mm	130	25	75	24,5	9	16
050084-10	100, 150 a 200 mm	160	25	100	24,5	9	16
050085-10	300 mm	270	30	125	28,5	11,5	20

Příklad použití

Příklad použití

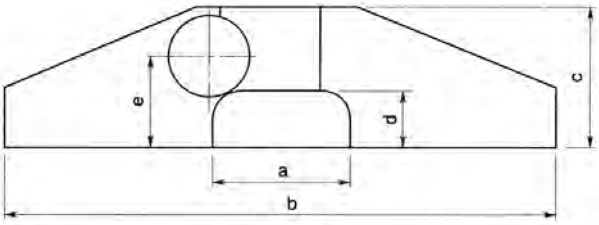

Všechny výrobky jsou určeny k prodeji konečným zákazníkům. Obrázky a nákresy výrobků jsou informativní. Popisky výrobků, zejména všechny technické parametry a specifikace, jsou závazné pouze tehdy, pokud jsou vzájemně dohodnuty. Doporučené maloobchodní ceny naleznete v samostatném ceníku.